ՀԻՄՆԱԿԱՆ ԷՑ ԼՐԱԿԱԶՄԻ ԱՇԽԱՏԱՆՔԱՅԻՆ ԳԾԱԳՐԵՐԻ ԱՄՓՈՓԱԳԻՐ

NN	ԱՆՎԱՆՈՒՄԸ	ԾԱՆՈԹՈՒԹՅՈՒՆ
1	Բացատրագիր: Անվանացանկ: Պայմանական նշաններ	
2	Էլեկտրական ցանցի լուսավորության հատակագիծ	
3	Էլեկտրական ցանցի վարդակների հատակագիծ	
4	Բաշխիչ վահանի էլեկտրական սխեմա և մասնագիր	
5	Վահանների սնուցման գլխավոր հատակագիծ	
6	Խրամուղի և մասնագիր	
7	Պոմպակայանի էլ. ցանցի հատակագիծ	
8	Պոմպակայանի էլ.սնուցում եվ սխեմա	
9	Պոմպակայանի մասնագիր	

ՊԱՅՄԱՆԱԿԱՆ ԳՐԱՖԻԿԱԿԱՆ ՆՇԱՆՆԵՐ

Պայմ. նշան	Անվանում
	Միացման տուփ
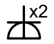	Վարդակ երկբևեռ, ներկառուցվող
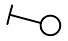	Լույսի անջատիչ մեկստեղն 10Ա, ներկառուցվող
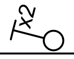	Լույսի անջատիչ երկստեղն 10Ա, ներկառուցվող
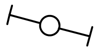	Լույսի փոխանջատիչ երկստեղն 10Ա, ներկառուցվող
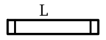	LED լուսատու, կետային, առաստաղին մոնտաժվող
	LED լուսատու, կետային, առաստաղին մոնտաժվող
	LED լուսատու, դրսի

ԲԱՑԱՏՐԱԳԻՐ

Գորիս համայնքի Գորիս քաղաքի թիվ 2 ՆՈՒՀ-ի գոյություն ունեցող փակ լողավազանի և սպասարկող տարածքի վերանորոգման աշխատանքնային նախագծի էլեկտրական ցանցերը նախագծված է հետևյալ կերպ՝ ենթակայնից նախատեսվում է սնել պոմպակային և շենքի ԲՎ.1 և ԲՎ.2 վահանների համապատասխան ուժային և լուսվորության խմբերը:Նշված խմբերը հատակգծում նշված է տարբեր գույներով: Լուսատուների խմբերը մոնատժել ВВГнг 3x1,5 մմ^2 մալուխներով,իսկ վարդակները ВВГ нг 3x4.0 մմ^2 և ВВГ нг 3x2.5 մմ^2 մալուխներով: Վարդակների հաջորդաբար միացումը բացառել:
Ելնելով նրանից, որ շենքը վերանորոգվում է ամբողջությամբ էլ. մոնտաժը կատարվում է փակ եղանակով:
Լուսատուների երաշխիքային ժամկետ 3 տարի:
Մոնտաժվող մալուխները և հաղորդալարերը մոնտաժվում են սվաղի շերտի տակ:
Հաղորդալարերը մոնտաժել առաստաղից 300 մմ ցածր հորիզոնական ուղղությամբ, իսկ սարքավորումներին՝ վարդակներին և անջատիչներին հաղորդալարի իջեցումը կատարել ուղղահայաց կերպով: Վարդակները մոնտաժել հատակից 1,8մ, իսկ անջատիչները 1,4մ բարձրության վրա:
Նախագիծը կազմված է ըստ ՀՀ-ում գործող նորմերի և պահանջների:

ՆԳՃ	Ա. Դանիելյան		ՀՀ Սյունիքի մարզի Գորիս համայնք			
Նախագծեց	Ն. Սաֆարյան					
			Գորիս համայնքի Գորիս քաղաքի թիվ 2 ՆՈՒՀ-ի գոյություն ունեցող փակ լողավազանի և սպասարկող տարածքի վերանորոգման աշխատանքնային նախագիծ ՀԱՏՈՐ 1-1 /ԾՇ/	Փուլ	Թերթ	Թերթեր
				ԱՆ	1	9
			Բացատրագիր: Անվանացանկ: Պայմանական նշաններ	2025թ. «ՆՅՈՒ ԱՐՏ ՆԱԽԱԳԻԾ» ՍՊԸ		

Յատակագիծ Մ 1:100

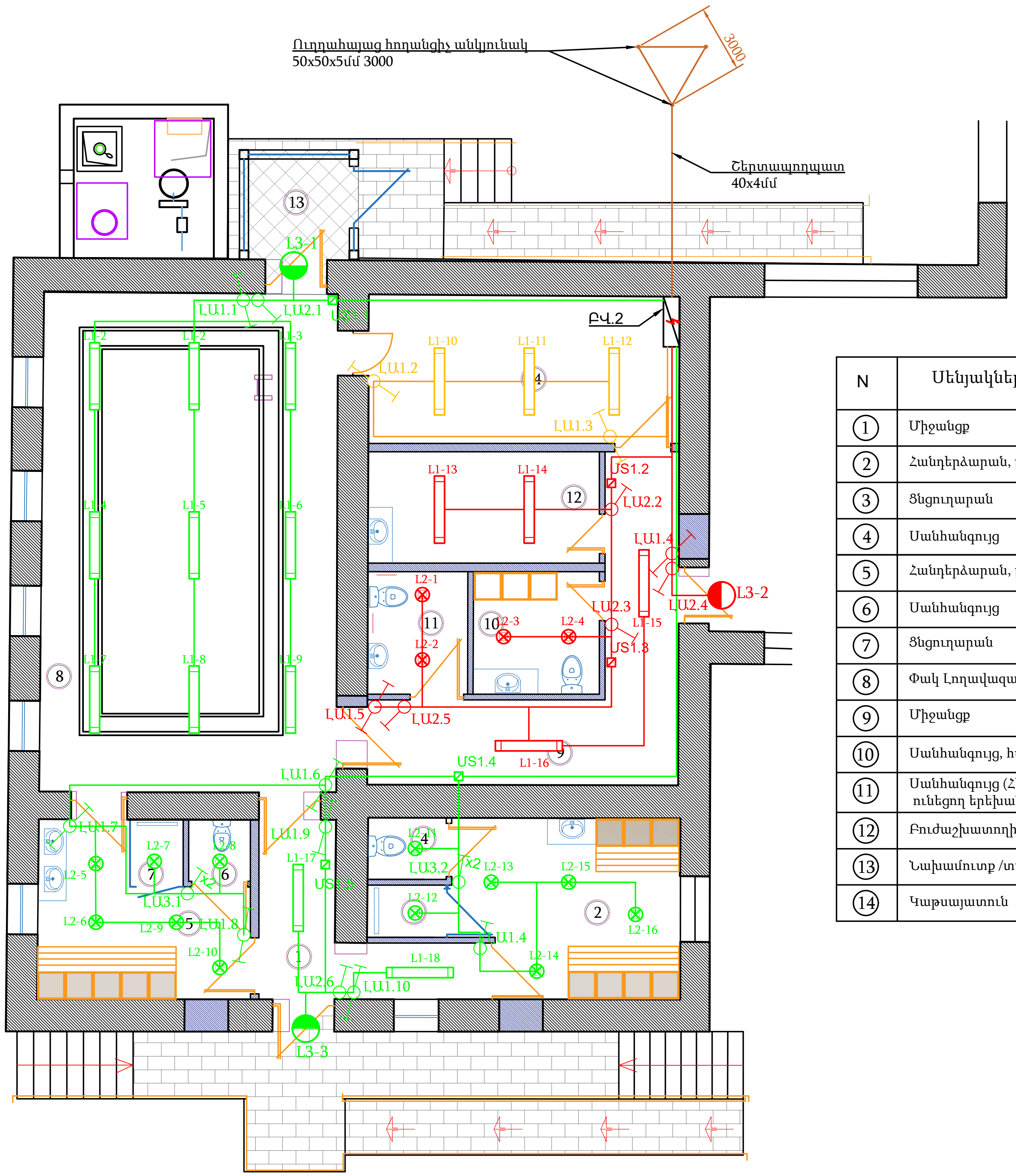

N	Սենյակների անվանում	Մակերես
1	Միջանցք	8.6 ք/մ
2	Հանդերձարան, լվացարաններով	11.2 ք/մ
3	Ցնցուղարան	1.4 ք/մ
4	Սանհանգույց	1.4 ք/մ
5	Հանդերձարան, լվացարաններով	9.7 ք/մ
6	Սանհանգույց	1.3 ք/մ
7	Ցնցուղարան	1.3 ք/մ
8	Փակ Լողավազան	46.9 ք/մ
9	Միջանցք	14.2 ք/մ
10	Սանհանգույց, հանդերձարան	4.9 ք/մ
11	Սանհանգույց (Հենաշարժողական խնդիրներ ունեցող երեխաների համար)	3.9 ք/մ
12	Բուժաշխատողի սենյակ	8.2
13	Նախամուտք /տամբուր/	4.2 ք/մ
14	Կաթսայատուն	14.7 ք/մ

ՆԳԾ	Ա. Դանիելյան	
Նախագծեց	Ն. Սաֆարյան	

ՀՀ Սյունիքի մարզի Գորիս համայնք

Գորիս համայնքի Գորիս քաղաքի թիվ 2 ՆՈՒՀ-ի գոյություն ունեցող փակ լողավազանի և սպասարկող տարածքի վերանորոգման աշխատանքային նախագիծ

ԻԱՏՈՐ 1-1 /ՃՇ/

Փուլ	Թերթ	Թերթեր
ԱՆ	2	9

Էլեկտրական ցանցի լուսավորության հատակագիծ

2025թ.

«ՆՅՈՒ ԱՐՏ ՆԱԽԱԳԻԾ» ՍՊԸ

Հատակագիծ լողավազանի հատված Մ 1:100

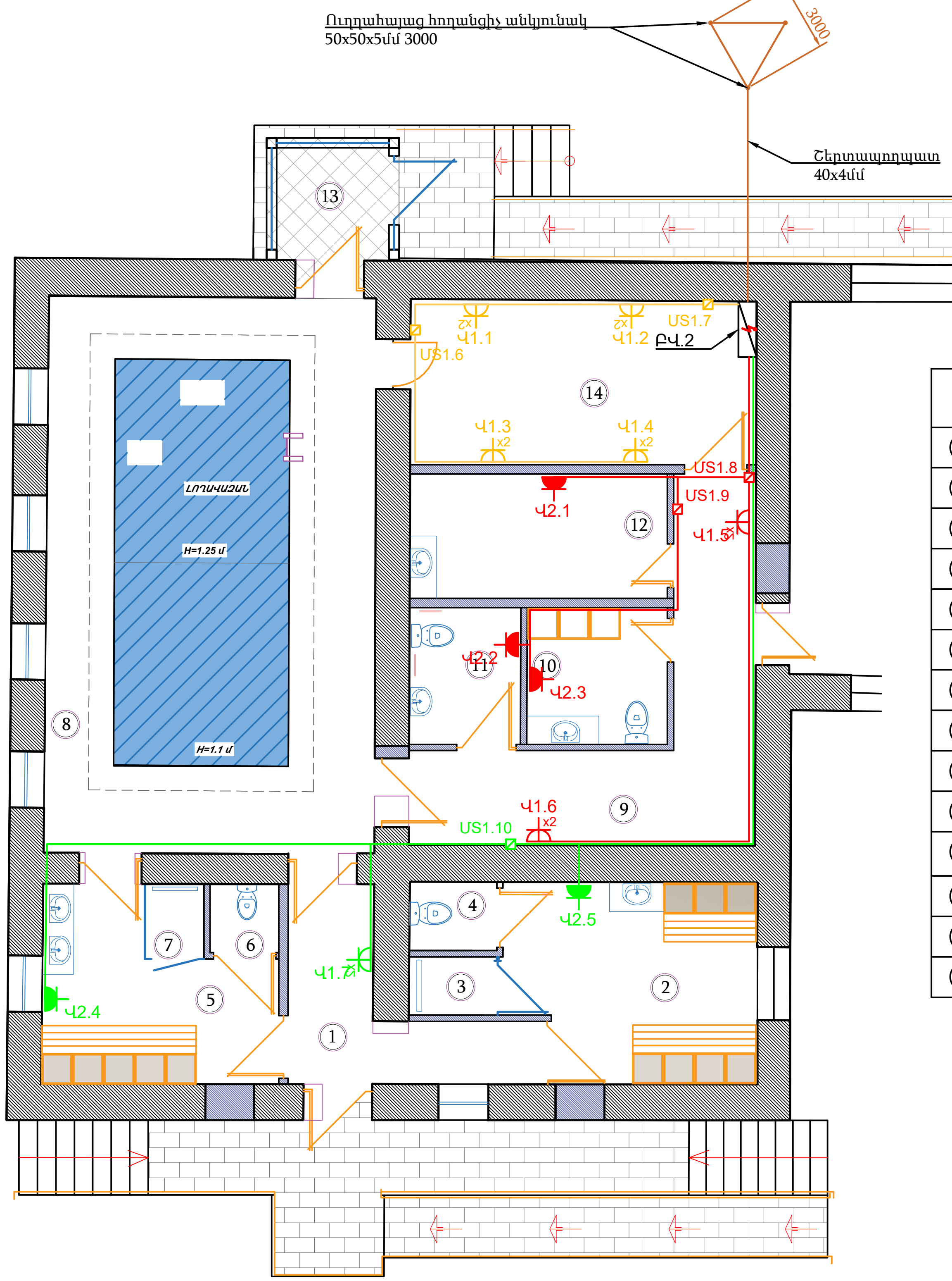

N	Սենյակների անվանում	Մակերես
1	Միջանցք	8.6 ք/մ
2	Հանդերձարան, լվացարաններով	11.2 ք/մ
3	Ցնցուղարան	1.4 ք/մ
4	Սանհանգույց	1.4 ք/մ
5	Հանդերձարան, լվացարաններով	9.7 ք/մ
6	Սանհանգույց	1.3 ք/մ
7	Ցնցուղարան	1.3 ք/մ
8	Փակ Լողավազան	46.9 ք/մ
9	Միջանցք	14.2 ք/մ
10	Սանհանգույց, հանդերձարան	4.9 ք/մ
11	Սանհանգույց (Հենաշարժողական խնդիրներ ունեցող երեխաների համար)	3.9 ք/մ
12	Բուժաշխատողի սենյակ	8.2
13	Նախամուտք /տամբուր/	4.2 ք/մ
14	Կաթսայատուն	14.7 ք/մ

ՆԳՃ	Ա. Դանիելյան	
Նախագծեց	Ն. Սաֆարյան	

ՀՀ Սյունիքի մարզի Գորիս համայնք

Գորիս համայնքի Գորիս քաղաքի թիվ 2 ՆՈՒՀ-ի գոյություն ունեցող փակ լողավազանի և սպասարկող տարածքի վերանորոգման աշխատանքնային նախագիծ

ԻԱՏՈՐ 1-1 /ՃՇ/

Փուլ	Թերթ	Թերթեր
ԱՆ	3	9

Էլեկտրական ցանցի վարդակների հատակագիծ

2025թ.

«ՆՅՈՒ ԱՐՏ ՆԱԽԱԳԻԾ» ՍՊԸ

№	Անվանում	Տիպ, մոդել	Չափ. Միավ.	Քանակ	Նշումներ
1	2	3	4	5	6
1	**Էլեկտրական բաշխիչ վահաններ, էլեկտրատեղակայանքներ***				
1.1	Էլ. բաշխիչ վահանի, կազմում՝		հատ	1	
	Վահան 24 մոդուլի ներկառուցվող, թափանցիկ դռնակով, դիմային պանելով		*հատ*	*1*	
	Բեռի Անջատիչ 3P, 40A		*հատ*	*1*	
	Դիֆ. հոսանքի ավտ. անջատիչ RCB 1P+N, C25A, 4.5 kA, 30 mA		*հատ*	*4*	
	Ավտ. անջատիչ 1P, C6A, 4.5 kA		*հատ*	*5*	
	Յամալրող նյութեր		*լրակազմ*	*1*	
2	**Տեղակայման սարքվածքներ***				
2.1	Վարդակ միաֆազ երկբևեռ հողանցման հպակով ներկառուցվող 16A, IP20, պատի տեղակայման		հատ	7	
2.2	Վարդակ միաֆազ միաբևեռ հողանցման հպակով ներկառուցվող 16A, IP44, պատի տեղակայման		հատ	5	
2.3	Լույսի անջատիչ մեկստեղն 10Ա, ներկառուցվող		հատ	8	
2.4	Լույսի անջատիչ երկստեղն 10Ա, ներկառուցվող		հատ	3	
2.5	Լույսի փոխանջատիչ մեկստեղն 10Ա, ներկառուցվող		հատ	10	
2.6	Վարդակի տուփ		հատ	35	
3	**Լուսատուներ**				
3. 1	LED լուսատու 30 Վտ, 3120 լյում, 4000Կ, IP20 առաստաղին մոնտաժվող		հատ	18	
3. 2	LED լուսատու 11 Վտ, 4000Կ, IP44 կետային, առաստաղին մոնտաժվող		հատ	16	
3. 3	LED լուսատու դրսի 11 Վտ, 4000Կ, IP44		հատ	3	
4	**Ուժային մալուխներ***				
4. 1	Մալուխ պղնձե, 3x4 ք.մմ, չհրկիզվող	ВВГнг(А)-LS	գ.մ	40	
4. 2	Մալուխ պղնձե, 3x2,5 ք.մմ, չհրկիզվող	ВВГнг(А)-LS	գ.մ	95	
4. 3	Մալուխ պղնձե, 3x1,5 ք.մմ, չհրկիզվող	ВВГнг(А)-LS	գ.մ	250	
4. 4	Մալուխի ծայրակալ НШВИ 4-12		հատ	120	
4. 5	Կլեմնիկ Wago 221-415		հատ	40	
** - ներառել բոլոր անհրաժեշտ ամրացման ու ամրակապման պարագաները*					
5	**Մալուխատարներ**				
5. 1	ՊՎՔ ճկախողովակ D16		գ.մ	20	
5. 2	Սալկառ էլեկտրական 15x10 մմ		գ.մ	70	
5. 3	Միացման տուփ 80x80x50մմ, IP54		հատ	12	
5. 4	Անցքերի բացում պատերում և փակում D16		հատ	10	
5	**Յողանցման համակարգ**				
5.1	Շերտապողպատ FeZn 40x40մմ		գ.մ	16	
5.2	Յողանցման անկյունակ 50x50x5մմ, L=3000մմ		հատ	3	
5.3	4-րդ կարգի գրունտի փորում, ձեռքով		մ3	2,1	
5.4	Գրունտի հետլիցք ձեռքով		մ3	2	
** - ներառել բոլոր անհրաժեշտ ամրացման ու ամրակապման պարագաները*					

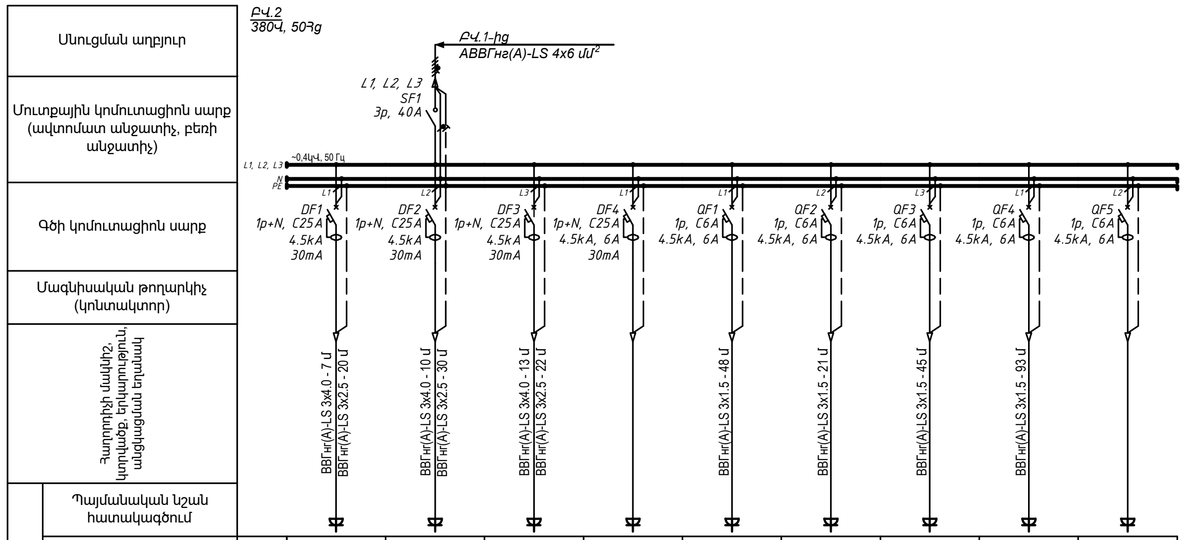

Էլեկտրընդունիչ										
Խմբի համար		1	2	3	4	5	6	7	8	9
P (P), կՎտ		2,0	2,5	1,5	- - -	0,27	0,09	0,16	0,18	- - -
Cos φ		0,85	0,85	0,85	- - -	0,90	0,90	0,90	0,90	- - -
I , A		10,6	13,3	8,1	- - -	1,4	0,45	0.8	0.9	- - -
Սենքի համար										
Անվանում		Վարդակային խումբ Վ1.1-Վ1.4	Վարդակային խումբ Վ2.1-Վ2.3 Վ1.5-Վ1.6	Վարդակային խումբ Վ2.4-Վ2.5 Վ1.7	Պահուստ	Լուսավորութ-յան խումբ L1.1-L1.9	Լուսավորութ-յան խումբ L1.10-L1.12	Լուսավորութ-յան խումբ L1.13-L1.16	Լուսավորութ-յան խումբ L1.17-L1.18	Պահուստ

ՆԳՃ	Ա. Դանիելյան		ՀՀ Սյունիքի մարզի Գորիս համայնք
Նախագծեց	Ն. Սաֆարյան		

Գորիս համայնքի Գորիս քաղաքի թիվ 2 ՆՈՒՅ-ի գոյություն ունեցող փակ լողավազանի և սպասարկող տարածքի վերանորոգման աշխատանքնային նախագիծ
ԻՍՏՈՐ 1-1 /ՃՇ/

Փուլ	Թերթ	Թերթեր
ԱՆ	4	9

Բաշխիչ վահանի Էլեկտրական սխեմա և մասնագիր

2025թ.

«ՆՅՈՒ ԱՐՏ ՆԱԽԱԳԻԾ» ՍՊԸ

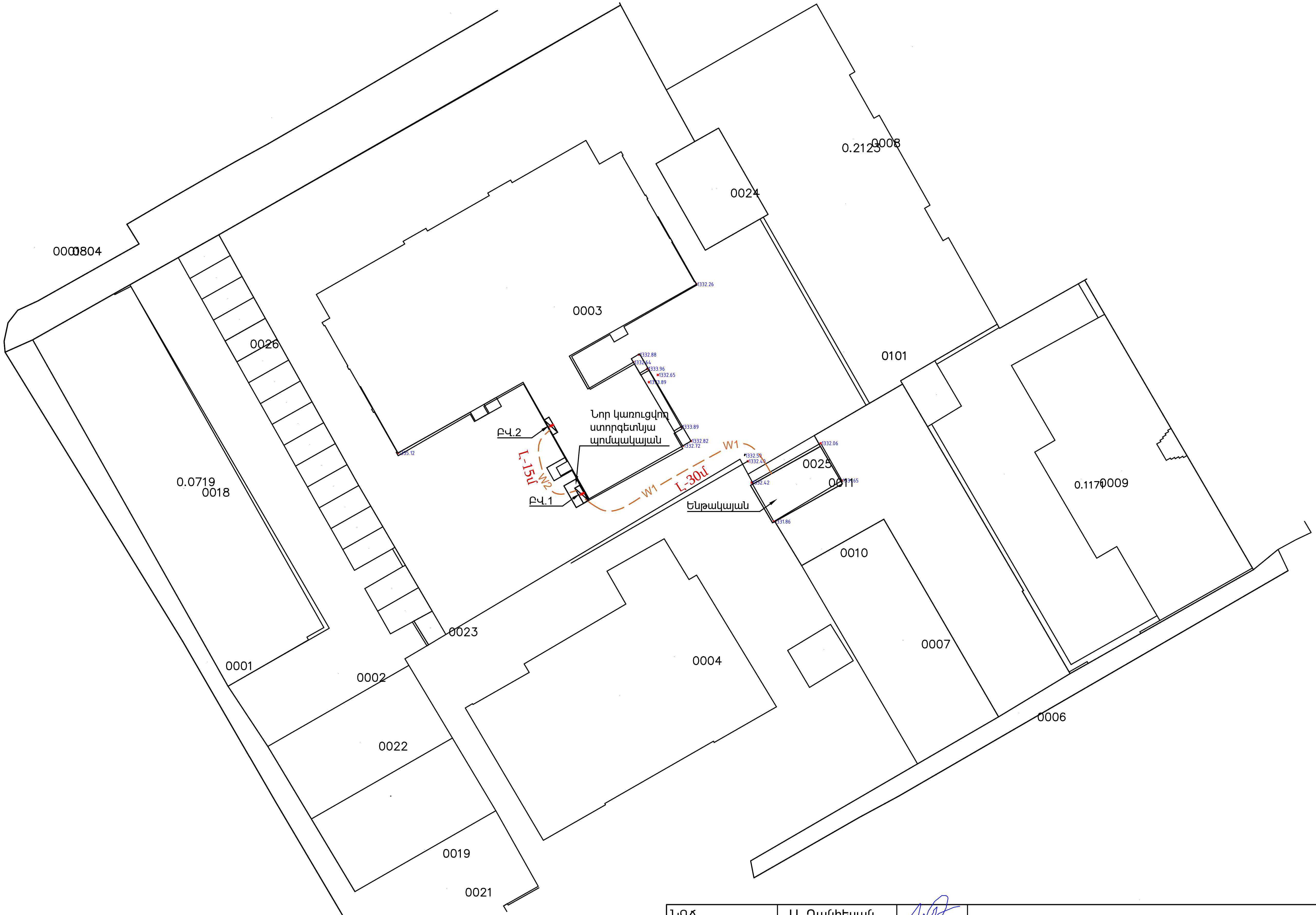

ՆԳՃ	Ա. Դանիելյան		ՀՀ Սյունիքի մարզի Գորիս համայնք		
Նախագծեց	Ն. Սաֆարյան				
			Գորիս համայնքի Գորիս քաղաքի թիվ 2 ՆՈՒՅ-ի գոյություն ունեցող փակ լողավազանի և սպասարկող տարածքի վերանորոգման աշխատանքնային նախագիծ ԻԱՏՈՐ 1-1 /ՃՇ/	Փուլ	Թերթ	Թերթեր
				ԱՆ	5	9
			Վահանների սնուցման գլխավոր հատակագիծ	2025թ. «ՆՅՈՒ ԱՐՏ ՆԱԽԱԳԻԾ» ՍՊԸ		

ABBГ нг ՄԱՈՒԽԻ ԽՐԱՄՈՒՂՈՒ ԿՏՐՎԱԾՔ

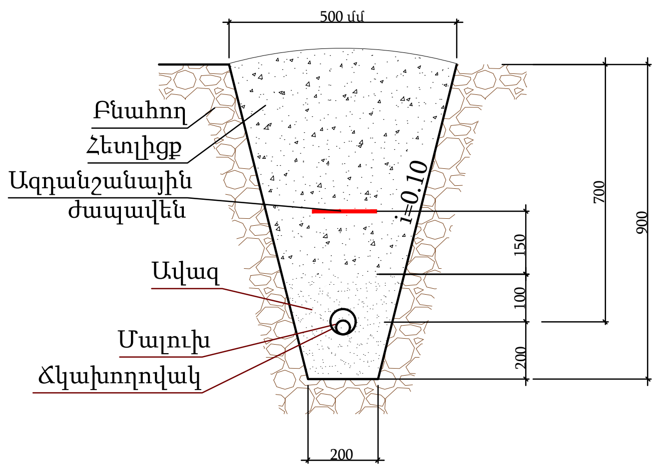

Սնուցման էլ. ցանցի անվանացուցակ

№	Աշխատանքների և նյութերի	Չափման միավորը	Քանակը
1	2	3	4
Բաժին 1. Էլեկտրահաղորդման գծերի			
1	Մալուխ ABBГнг(A)-LS 4x16 մմ^2 ստորգետնյա մալուխային գծի մոնտաժումով	մ	55
2	Մալուխ ABBГнг(A)-LS 4x6 մմ^2 ստորգետնյա մալուխային գծի մոնտաժումով	մ	25
Բաժին 2. Խրամուղի			
1	Ճկախողովակ ПНД Ф=63մմ	մ	70
2	Ազդանշանային պաշտպանիչ ժապավեն 125x0.01	մ	70
3	Խրամուղու փորում էքսկավատորով/4-րդ կարգի գրունտ	խմ	12,6
4	Ավազի շերտ՝ էլ. մալուխի նախաշերտ h=100մմ	խմ	2
5	Ավազի շերտ՝ էլ. մալուխի պաշտպանիչ շերտ h=100մմ	խմ	2,2
6	Խրամուղու հետլիցք տոփանումով	խմ	8,4

ՆԳՃ	Ա. Դանիելյան		ՀՀ Սյունիքի մարզի Գորիս համայնք
Նախագծեց	Ն. Սափարյան		

Գորիս համայնքի Գորիս քաղաքի թիվ 2 ՆՈՒՅ-ի գոյություն ունեցող փակ լողավազանի և սպասարկող տարածքի վերանորոգման աշխատանքնային նախագիծ

ՀՍՏՈՐ 1-1 /ՃՇ/

Փուլ	Թերթ	Թերթեր
ԱՆ	6	9

Խրամուղի և մասնագիր

2025թ.

«ՆՅՈՒ ԱՐՏ ՆԱԽԱԳԻԾ» ՍՊԸ

A3

ԿՏՐՎԱԾՔ Ա-Ա Մ1:100

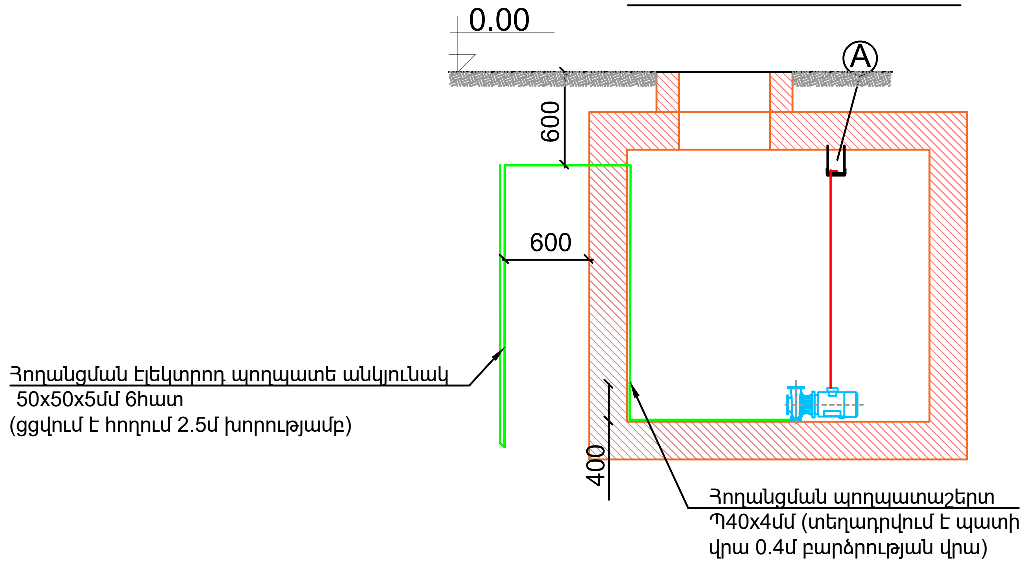

ԿՏՐՎԱԾՔ Ա-Ա Մ1:100

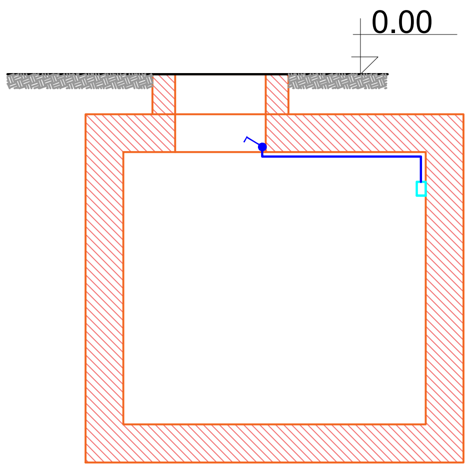

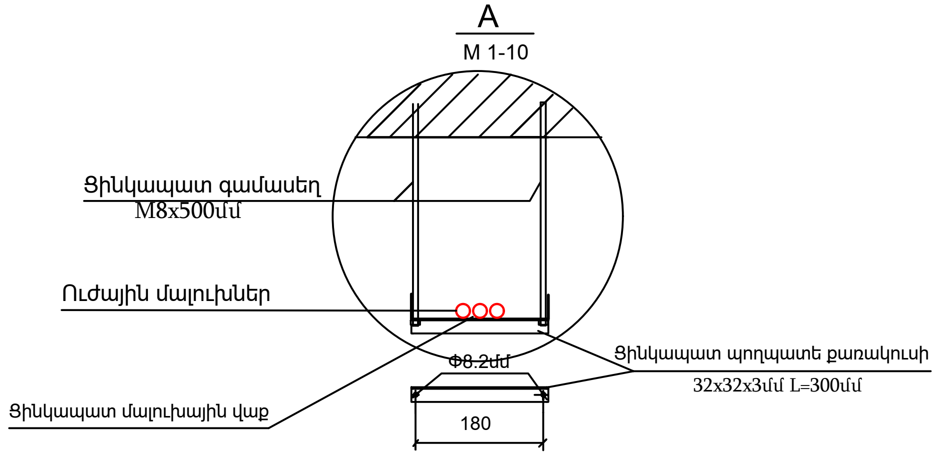

ՀԱՏԱԿԱԳԻԾ Մ1:100

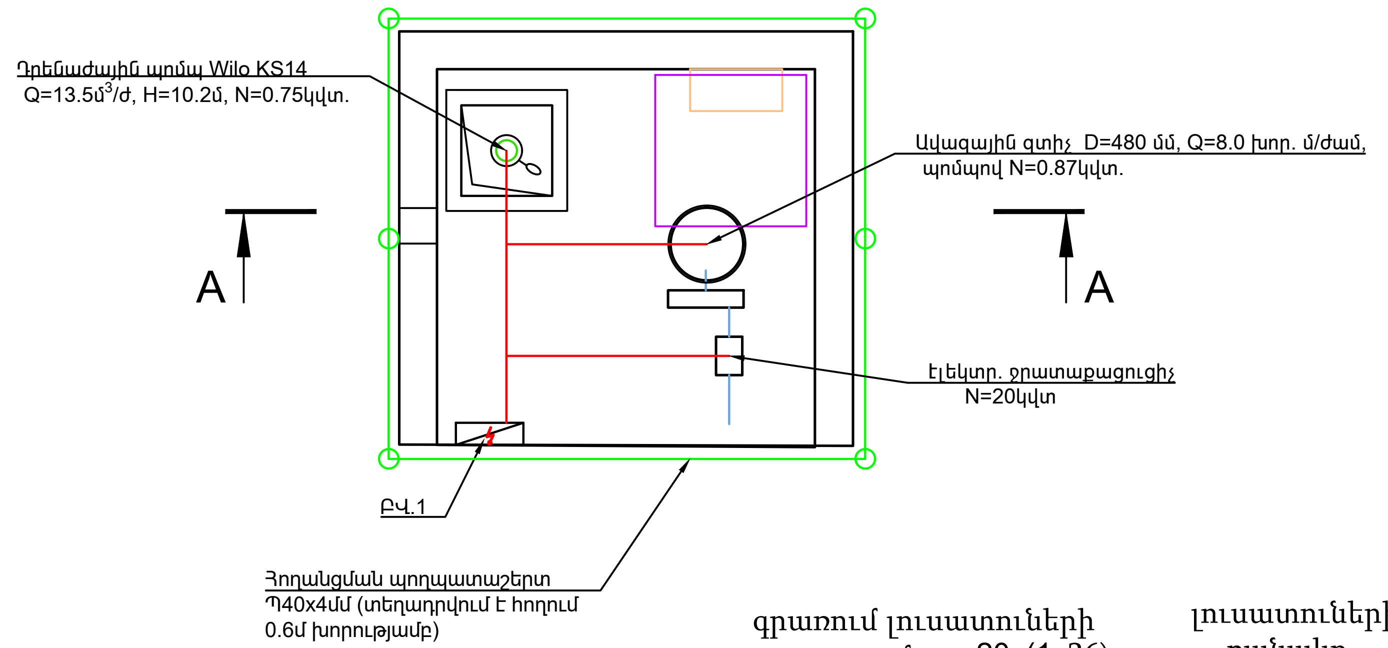

ՀԱՏԱԿԱԳԻԾ Մ1:100

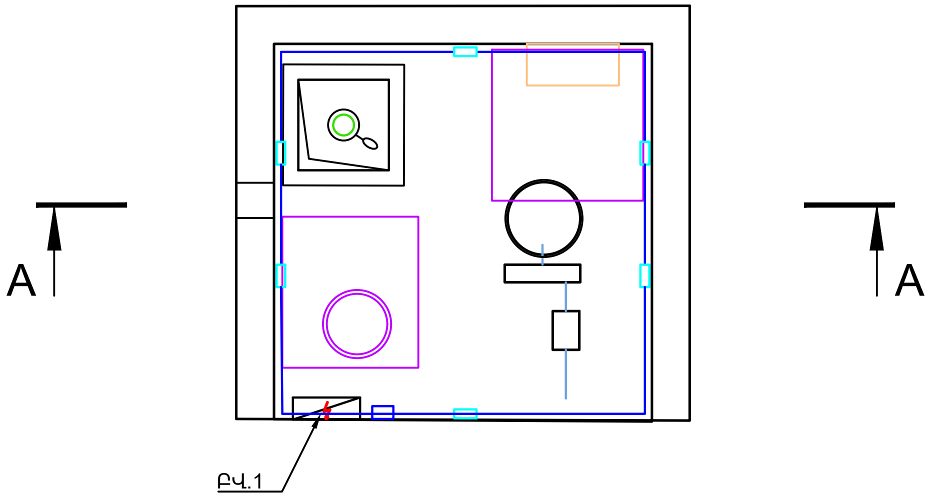

Ծանոթագրություն.

1. Լուսավորման և ուժային էլ.սարքավորումների ցանցի լարումը ~380/220Վ լուսատուների-~36Վ:

գրառում լուսատուների մոտ $\frac{20x(1x36)}{3.2}$ — $\frac{\text{լուսատուների քանակը} \times \text{լուսատուի հզորությունը(Վտ)}}{\text{լուսատուի բարձրությունը գետնից , մ-ով}}$

ՆԳԾ	Ա. Դանիելյան		ՀՀ Սյունիքի մարզի Գորիս համայնք			
Նախագծեց	Ն. Սափարյան					
			Գորիս համայնքի Գորիս քաղաքի թիվ 2 ՆՈՒՅ-ի գոյություն ունեցող փակ լողավազանի և սպասարկող տարածքի վերանորոգման աշխատանքնային նախագիծ ՀԱՏՈՐ 1-1 /ԺՇ/	Փուլ	Թերթ	Թերթեր
				ԱՆ	7	9
			Պոմպակայանի էլ. ցանցի հատակագիծ	2025թ. «ՆՅՈՒ ԱՐՏ ՆԱԽԱԳԻԾ» ՍՊԸ		

A3

Պոմպակայանի լուսավորության և ուժային սարքավորումները սնող ԲՎ.1 վահանի էլ.սխեմա

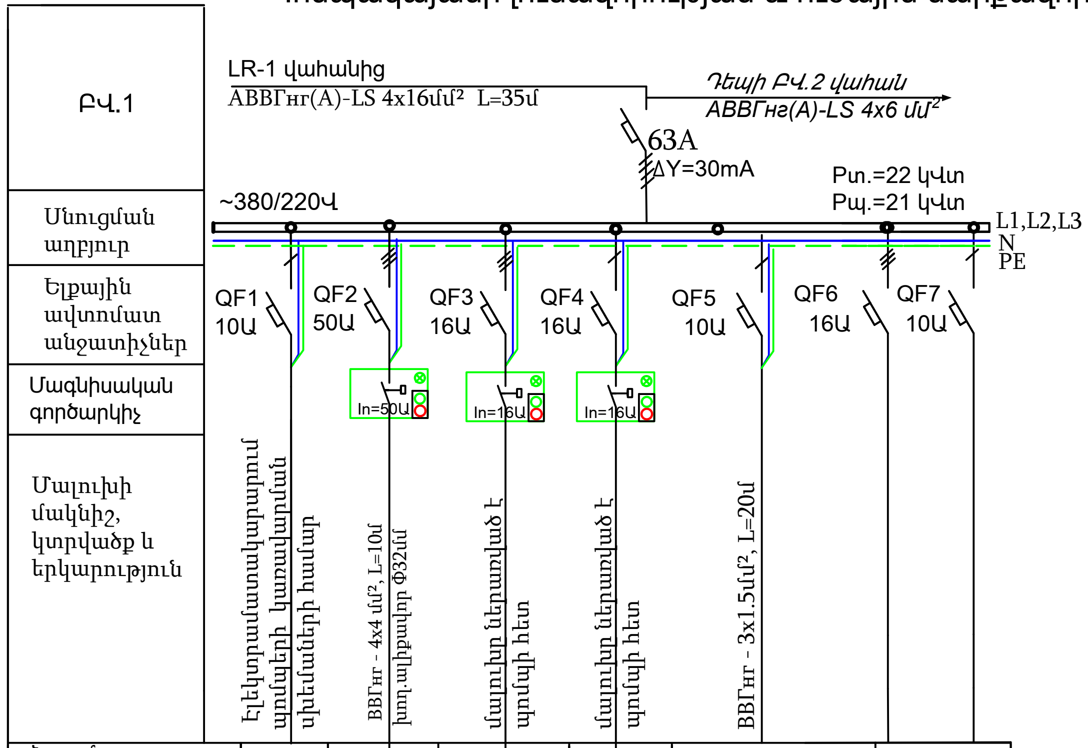

Նշում հատակագծի վրա						ռեզերվ	
Խումբ-N	1	2	2	8	11	16	17
Բտեղադրված կՎտ		20	0,87	0.75	0.25		
I հաշվարքային Ա		35.7	4.6	4.1	1.1		
Անվանում		Էլ. ջրատաք.	Ավազային զտիչ	Դրենաժ պոմպ	պոմպակայանի լուսավորություն ЯТП-0.25; 220/36Վ		

Դրենաժային պոմպի կառավարման էլ.սխեմա

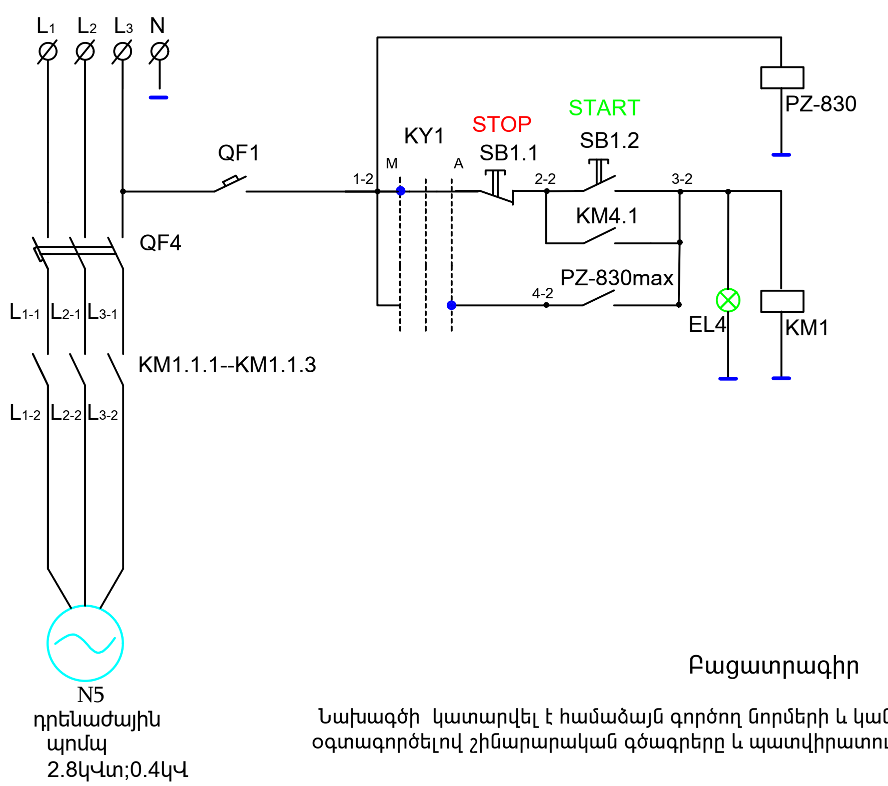

Բացատրագիր

Նախագծի կատարվել է համաձայն գործող նորմերի և կանոնների (ПУЭ-2002, ...).
օգտագործելով շինարարական գծագրերը և պատվիրատուի կողմից առաջարկները:

ՆԳՃ	Ա. Դանիելյան		ՀՀ Սյունիքի մարզի Գորիս համայնք		
Նախագծեց	Ն. Սաֆարյան				
			Գորիս համայնքի Գորիս քաղաքի թիվ 2 ՆՈՒՅ-ի գոյություն ունեցող փակ լողավազանի և սպասարկող տարածքի վերանորոգման աշխատանքնային նախագիծ հՍՏՈՐ 1-1 /ՃՇ/	Փուլ	Թերթ	Թերթեր
				ԱՆ	8	9
			Պոմպակայանի էլ.սնուցում եվ սխեմա	2025թ. «ՆՅՈՒ ԱՐՏ ՆԱԽԱԳԻԾ» ՍՊԸ		

A3

Անվանացուցակ

N/N	Անվանում	Պայմանական նշանակում	Չափման միավոր	Քանակ	Ծանոթություն
1	2	3	4	5	6
1	Էլ. վահան կախովի մետաղական 800x800x250մմ	ԲՎ.1 IP65	հատ	1	
2	Ավտոմատ անջատիչ դիֆերենցիալ 4P	3f 63Ա ΔY=30mA	հատ	1	
3	Ավտոմատ անջատիչ եռաֆազ	3P, C50 Ա	հատ	1	
4	Ավտոմատ անջատիչ եռաֆազ	3P, C16 Ա	հատ	2	
5	Ավտոմատ անջատիչ միաֆազ	1P, C16 Ա	հատ	1	
6	Ավտոմատ անջատիչ միաֆազ	1P, C10 Ա	հատ	3	
7	Մագնիսական թողարկիչ եռաֆազ	In=16 Ա Vc~220V	հատ	3	
8	Կոճակային անջատիչ,երկու կոճակով	10 Ա	հատ	3	տեղադրել դռան վրա
9	Ազդանշանային լամպ կանաչ	~220V	հատ	3	EL1--EL3 տեղադրել դռան վրա
10	Էլ.փոխարկիչ 2 ուղի 1-0-2	10Ա KY	հատ	1	KY1 տեղադրել դռան վրա
11	Արկղ տրանսֆորմատորով և վարդակներով ЯТП-025	~220/36Վ;250Վտ	հատ	1	
12	Շարժական LED Լամպ L=10մ	~36Վ;10Վտ	հատ	1	
13	LED լուսադիոդային լուսատու-պատի LA-10	245x150x95մմ ~36Վ;10Վտ IP54	հատ	6	
14	Միաբևեռ լուսավորության անջատիչ պատի	6Ա	հատ	1	
15	Ուժային մալուխ ВВГнгLS-066 4x4 մմ² կտրվածքով		մ	10	
16	Ուժային մալուխ ВВГнгLS-066 3x1.5մմ²կտրվածքով		մ	20	
17	Յամալրող նյութեր		լրակազմ	1	

Անվանացուցակ

N/N	Անվանում	Պայմանական նշանակում	Չափման միավոր	Քանակ	Ծանոթություն
1	2	3	4	5	6
	Հողանցման հանգույց				
18	Մետաղական էլ.տեխնիկական ալիքավոր խողովակ	Φ40մմ	մ	10	
19	Մետաղական էլ.տեխնիկական ալիքավոր խողովակ	Φ32մմ	մ	17	
20	Մետաղական էլ.տեխնիկական ալիքավոր խողովակ	Φ15մմ	մ	45	
21	Էլ.տեխնիկական պատյան,պլաստմասյա	20x10մմ	մ	34	
22	Ավտոմատ անջատիչ եռաֆազ	25 Ա	հատ	1	
23	Յողանցման էլեկտրոդ պողպատե անկյունակ	Պ50x50x5մմ L=2.5մ	հատ/կգ	6/55.4	
24	Յողանցման պողպատաշերտ	Պ40x4մմ	մ/կգ	50/63	
25	Յողանցման պողպատաշերտ	Պ25x4մմ	մ/կգ	20/15.9	
26	Ցինկապատ մալուխային վաք	300x50մմ	մ	8	
27	Ցինկապատ պողպատե քառակուսի	32x32x3մմ L=300մմ	հատ	9	
28	Ցինկապատ գամասեղ	M8x500մմ	հատ	18	
29	Գրունտի փորում ձեռքով և հետլիցք		$մ^3$	10	
30	Անցքերի բացում պատերում D63		հատ	1	

ՆԳՃ	Ա. Դանիելյան		ՀՀ Սյունիքի մարզի Գորիս համայնք	
Նախագծեց	Ն. Սաֆարյան			
			Գորիս համայնքի Գորիս քաղաքի թիվ 2 ՆՈՒՅ-ի գոյություն ունեցող փակ լողավազանի և սպասարկող տարածքի վերանորոգման աշխատանքնային նախագիծ հՍՏՈՐ 1-1 /ՃՇ/	Փուլ: ԱՆ · Թերթ: 9 · Թերթեր: 9
			Պոմպակայանի մասնագիր	2025թ. «ՆՅՈՒ ԱՐՏ ՆԱԽԱԳԻԾ» ՍՊԸ

A3

Հրդեհային ազդանշանման համակարգ

Էջ	Անվանում	Նշումներ
ՀԱՀ-1	ՀԱՀ: Անվանացանկ, բացատրագիր, պայմանական նշաններ	
ՀԱՀ-2	ՀԱՀ: Հատակագիծ լողավազանի հատված	
ՀԱՀ-3	ՀԱՀ: Կառուցվածքային սխեմա, ծավալաթերթ	
ՀԱՀ-4	ՀԱՀ: Միացումների սկզբունքային սխեմաներ	

Պայմանական նշաններ

Նշանը	Անվանումը
DP1	Էլեկտրաբաշխիչ վահան
PU1	Հրդեհային ազդանշանման վահանակ
BTH	Ծխի ծանուցիչ
BTH	Ջերմային ծանուցիչ
BTF	Բոցի ծանուցիչ
BTM	Ձեռքի ծանուցիչ
BIALS	Լուսաձայնային ազդարարիչ
EXIT	Լուսային «Ելք» ազդանշան
	Երկհաղորդիչ կապի գիծ (КПСнг(A)-FRLS 1x2x0,5)
	Ռելեային կապի գիծ (КПСнг(A)-FRLS 1x2x0,75)
	Երկհաղորդիչ կապի գիծ (КПСнг(A)-FRLS 1x2x0,5)

ԲԱՑԱՏՐԱԳԻՐ

ա) Նորմատիվատեխնիկական փաստաթղթեր

րաման N237-Ն Հավելված - Բնակելի, հասարակական, արտադրական շենքերի եվ շինությունների նախագծային փաստաթղթերի կազմը եվ բովանդակությունը սահմանող կանոններ;
ՀՀՇՆ 31-03 - Հասարակական շենքեր և շինություննե;
ՀՀՇՆ 21-01-2014 - շենքերի եվ շինությունների հրդեհային անվտանգություն
Հրաման N 595-Ն Հավելված 1 - Հրդեհային անվտանգություն կանոններ;
ԷՏԿ - Էլեկտրասարքավորումների տեղակայման կանոններ:

բ) Ավտոմատ հրդեհային ազդանշանում

Հրդեհային ազդանշանման ավտոմատ համակարգն իրականացված է « Гранит » և « Рубеж » ապրանքանիշների սարքավորումների օրինակով: Նախագծի իրականացման փուլում հնարավոր է վերոնշյալ ապրանքանիշների սարքավորումների փոխարինում ՀՀ տարածքում օգտագործման համար հավաստագրված այլ արտադրողի տեխնիկապես համարժեք սարքավորումներով:

Հրդեհային ազդանշանման ավտոմատ համակարգն իրականացնում է օբյեկտի հրդեհային ազդանշանման կապուղիների (шлейф) վիճակի ազդանշանների հավաքագրում, մշակում փոխանցում, արտացոլում և գրանցում:

Համակարգի կազմում ընդգրկված են հետևյալ կառավարման և կատարող սարքերը

- Պահակահրդեհային կառավարող սարք,
- Ինդիկացիոն և կառավարման բլոկ,
- Ծանուցիչ անհասցե, ծխի,
- Ծանուցիչ անհասցե, ջերմային,
- Ծանուցիչ անհասցե, ձեռքի,
- Երկրորդային սնուցման աղբյուր,
- Պահակահրդեհային ազդարարիչ, լուսաձայնային

Ինֆորմացիայի հավաքագրման և շենքից մարդկանց տարհանման հրամանների արձակման հիմնական գործառույթն իրականացնում է պահակահրդեհային կառավարող սարքը: Սարքը տեղակայվում է 2-րդ հարկի միջանցքում:
Շենքի սենյակներում և միջանցքներում հրդեհի հայտնաբերման համար կիրառված են ծխի անհասցե ծանուցիչներ, խոհանոցներում՝ կիրառված են ջերմային անհասցե հրդեհային ծանուցիչներ:

ՀԱՀ վերահսկվող տարածքը բաժանված է հսկման գոտիների:

Համաձայն Հրաման N 595-Ն Հավելված 1 պահանջների՝ հրդեհի մասին որոշումների կայացումն իրականացվում է «B» ալգորիթմով, համաձայն որի՝ յուրաքանչյուր հսկման գոտու համար նախատեսված է առնվազն մեկ հասցեային ծանուցման միավոր (կետային ծանուցիչ):
Հրդեհային ծանուցիչների քանակն ընտրված է համաձայն Հրաման N 595-Ն Հավելված 1 պահանջների: Տարհանման ուղիների երկայնքով տեղակայված են արձանագրության ձեռքի հասցեային հրդեհային ծանուցիչներ: Ձեռքի հրդեհային ծանուցիչները տեղակայել հատակի նիշից 1,5մ բարձրության վրա, դռան շրջանակից՝ 0,1մ հեռավորության վրա: Հրդեհային ծանուցիչները տեղակայել ներկայացված հատակագծերին համապատասխան: Թույլատրվում է փոխել ծանուցիչի տեղակայման վայրն ըստ տեղանքի Հրաման N 595-Ն Հավելված 1 պահանջներին համապատասխան: Ծխի կետային հրդեհային ծանուցիչների տեղակայումն անհրաժեշտ է իրականացնել, հաշվի առնելով պաշտպանվող սենքում օդային հոսքերի ուղղությունը, որոնք առաջանում են ներածման և/կամ արտածման օդափոխության կողմից, ընդ որում՝ հեռավորությունը ծանուցիչից մինչև օդափոխության բացվածք պետք է լինի 1 մետրից ոչ պակաս: Հորիզոնական և ուղղահայաց հեռավորությունը ծանուցիչից մինչև մոտակա առարկաները, սարքավորումները, էլեկտրական լուսատուները և այլն, ցանկացած պարագայում պետք է լինի 0,5մ-ից ոչ պակաս:

Հրդեհային ծանուցիչների տեղկայումը պետք է իրականացվի այնպես, որպեսզի մոտակա առարկաներն ու սարքավորումները (խողովակներ, օդատարներ, սարքավորումներ և այլն) չխոչնդոտեն հրդեհային գործոնների ազդեցությանը ծանուցիչի վրա, իսկ լուսարձակման աղբյուրները, էլեկտրամագնիսական խոտանները չազդեն ծանուցիչի աշխատունակության վրա: Ծանուցիչները, որոնք տեղակայվում են կեղծ առաստաղի վրա, անհրաժեշտ է տեղակայել կոշտ ամրանների վրա, ապահովելով ծանուցիչի հուսալի ամրացում կրող կոնստրուկցիաներին: Ազդանշանման կապուղիներն անցկացնել կեղծ առաստաղի տակ բաց՝ ՊՎՔ ճկախողովակներով, և պատերի վրայով թաքնված՝ ՊՎՔ կոշտ խողովակներով: Խողովակները պետք է ունենան հրդեհային հավաստագրում: Հակահրդեհային անվտանգության համակարգի մալուխների զուգահեռ խմբային անցկացման պարագայում մալուխատար կոնստրուկցիաների լցվածությունը չպետք է գերազանցի 40%-ը: Ուժային մալուխի անցկացումն իրականացնելիս ապահովել ցածրահոս մալուխային ուղեգծերից 0,5մ-ից ոչ պակաս հեռավորություն:

գ) Հրդեհային ազդարարում

Համաձայն Հրաման N 595-Ն Հավելված 1 պահանջների՝ օբյեկտում անհրաժեշտ է նախատեսել 4-րդ տիպի ազդարարման և տարհանման կառավարման համակարգ (ԱՏԿՀ, СОУЭ), հրդեհի հայտնաբերման դեպքում իրականացնում է լուսաձայնային ազդանշան:

դ) Ավտոմատ հրդեհային ազդանշանման էլեկտրական սնուցումը

Համաձայն ԷՏԿ պահանջների՝ հրդեհային ազդանշանման ու ազդարարման տեղակայանքները էլեկտրասնուցման հուսալիության ապահովման առումով առնչվում են 1 կարգի էլեկտրաընդունիչներին, այդ իսկ պատճառով ցանցից էլեկտրասնուցումն իրականացվում է պահուստավորված սնուցման աղբյուրների միջոցով: Պահուստավորված սնուցման աղբյուրին անցումն իրականացվում է ավտոմատ կերպով՝ հիմնական սնուցման անհետացման դեպքում, առանց տագնապի ազդանշանման արձակման

- հիմնական սնուցում – էլ. ցանց 220 Վ, 50 Հց,
- պահուստային սնուցում
– ակումուլյատորային մարտկոց 12Վ:

Հրդեհային ազդանշանման ու ազդարարման սարքերի ու սարքավորումների սնուցման համար օգտագործվում է երկրորդային սնուցման աղբյուր: ՊՀԿՍ սարքի ու հրդեհային ազդանշանման սարքավորումների սնուցման համար օգտագործվում է պահուստավորվցած սնման աղբյուր: ԱԿՄ ունակությունն ընտրված է այնպիսի հաշվարկով, որպեսզի հոսանքազրկման պարագայում ապահովվի համակարգի անխափան աշխատանքը հերթապահ ռեժիմում՝ մինչև 24 ժամ և "Հրդեհ" ռեժիմում՝ մինչև 1 ժամ:

Հաստատուն հոսանքի սնուցման աղբյուրների միացումը էլեկտրական վահանին իրականացնել ВВГнг (A)-FRLS 3 x 1,5 մակնիշի մալուխով՝ առանձին ավտոմատ անջատիչի միջոցով (նախատեսվում է էլեկտրասնուցման և լուսավորության նախագծով):

ե) Կապի մալուխային գծեր

- Հրդեհային ազդարարման հասցեային կապուղի - КПСнг -FRLS 1 x 2 x 0,5,
- Ազդարարման համակարգի գծեր - КПСнг -FRLS 2x2x0,75,
- 220 B սնուցման գծեր - ВВГнг -FRLS 3 x 1,5,

Մալուխները անցկացվում են.

- Ճկախողովակ ՊՎՔ d=16մմ

ՆԳՃ	Ա. Դանիելյան		ՀՀ Սյունիքի մարզի Գորիս համայնք			
Նախագծեց	Ն. Սաֆարյան					
			Գորիս համայնքի Գորիս քաղաքի թիվ 2 ՆՈՒՀ-ի գոյություն ունեցող փակ լողավազանի և սպասարկող տարածքի վերանորոգման աշխատանքնային նախագիծ ՒԱՏՈՐ 1-1 /ՃՇ/	Փուլ	Թերթ	Թերթեր
				ԱՆ	1	4
			ՀԱՀ: Անվանացանկ, բացատրագիր, պայմանական նշաններ	2025թ. «ՆՅՈՒ ԱՐՏ ՆԱԽԱԳԻԾ» ՍՊԸ		

A3

Հատակագիծ լողավազանի հատված Մ 1:100

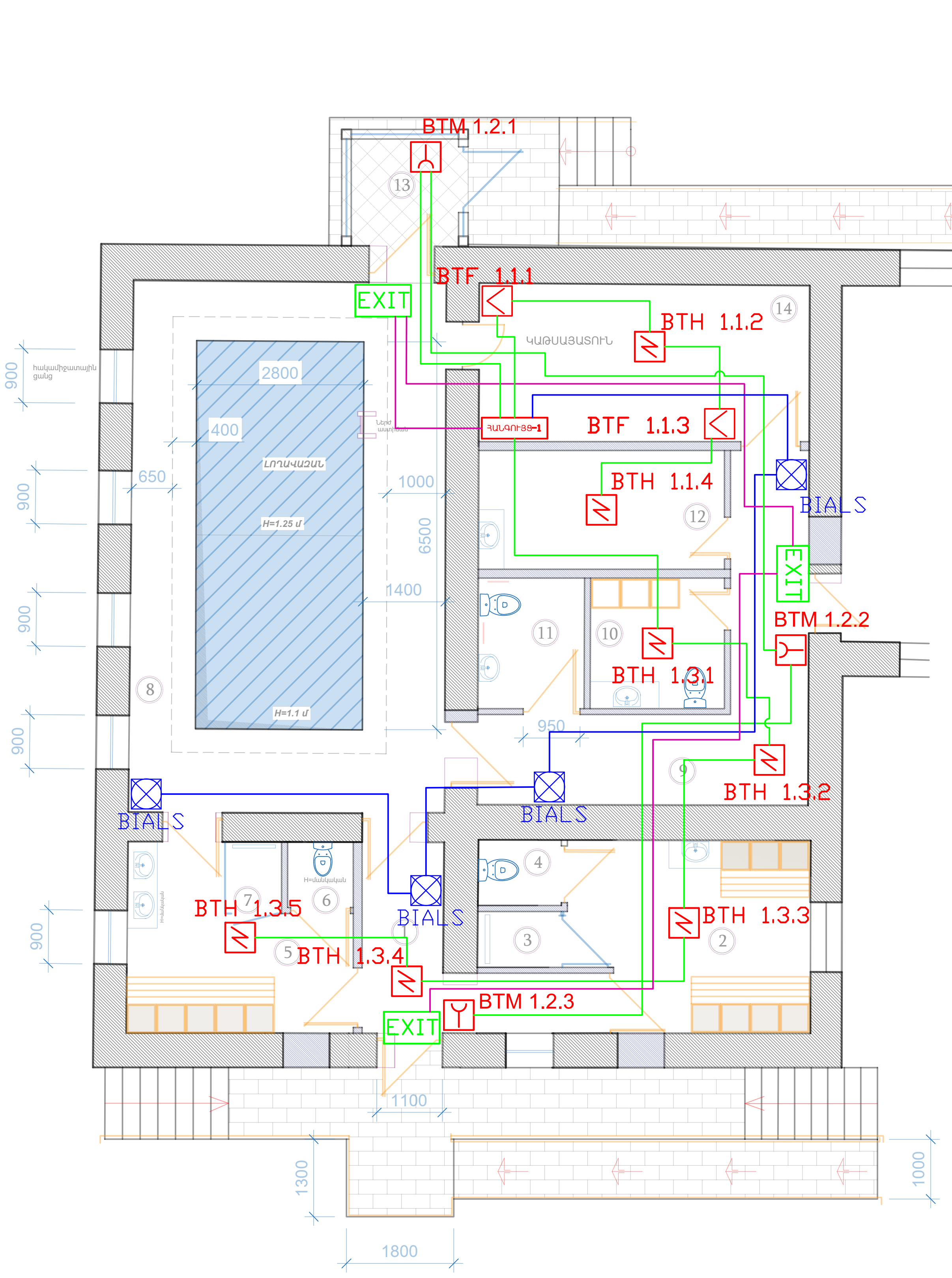

N	Սենյակների անվանում	Մակերես
1	Միջանցք	8.6 ք/մ
2	Հանդերձարան, լվացարաններով	11.2 ք/մ
3	Ցնցուղարան	1.4 ք/մ
4	Սանհանգույց	1.4 ք/մ
5	Հանդերձարան, լվացարաններով	9.7 ք/մ
6	Սանհանգույց	1.3 ք/մ
7	Ցնցուղարան	1.3 ք/մ
8	Փակ Լողավազան	46.9 ք/մ
9	Միջանցք	14.2 ք/մ
10	Սանհանգույց, հանդերձարան	4.9 ք/մ
11	Սանհանգույց (Հենաշարժողական խնդիրներ ունեցող երեխաների համար)	3.9 ք/մ
12	Բուժաշխատողի սենյակ	8.2
13	Նախամուտք /տամբուր/	4.2 ք/մ
14	Կաթսայատուն	14.7 ք/մ

Բազալտե երեսապատում

Նոր կառուցվող միջնորմներ

Բացվածքների մեծացում /պատերի քանդում/

Թեքահարթակներ

Աստիճաններ

Հանդերձապահարաններ

Պայմանական նշաններ

Նշանը	Անվանումը
DP1	Էլեկտրաբաշխիչ վահան
PU1	Հրդեհային ազդանշանման վահանակ
BTH	Ծխի ծանուցիչ
BTH	Ջերմային ծանուցիչ
BTF	Բոցի ծանուցիչ
BTM	Ձեռքի ծանուցիչ
BIALS	Լուսաձայնային ազդարարիչ
EXIT	Լուսային «Ելք» ազդանշան
	Երկհաղորդիչ կապի գիծ (КПСнг(A)-FRLS 1x2x0,5)
	Ռելեային կապի գիծ (КПСнг(A)-FRLS 1x2x0,75)
	Երկհաղորդիչ կապի գիծ (КПСнг(A)-FRLS 1x2x0,5)

ՆԳԾ	Ա. Դանիելյան		ՀՀ Սյունիքի մարզի Գորիս համայնք			
Նախագծեց	Ն. Սափարյան					
			Գորիս համայնքի Գորիս քաղաքի թիվ 2 ՆՈՒՀ-ի գոյություն ունեցող փակ լողավազանի և սպասարկող տարածքի վերանորոգման աշխատանքային նախագիծ ՀՍՏՈՐ 1-1 /ԾՇ/	Փուլ	Թերթ	Թերթեր
				ԱՆ	2	4
			ՀԱՅ: Հատակագիծ լողավազանի հատված	2025թ. «ՆՅՈՒ ԱՐՏ ՆԱԽԱԳԻԾ» ՍՊԸ		

A3

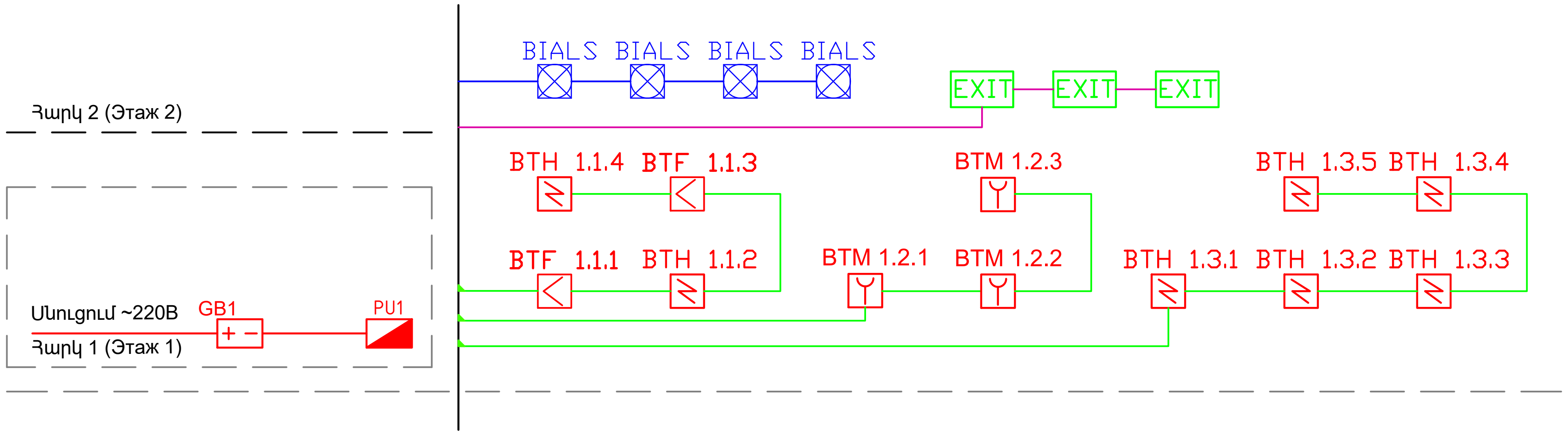

Պայմանական նշաններ

Նշանը	Անվանումը
DP1	Էլեկտրաբաշխիչ վահան
PU1	Հրդեհային ազդանշանման վահանակ
BTH	Ծխի ծանուցիչ
BTH	Ջերմային ծանուցիչ
BTF	Բոցի ծանուցիչ
BTM	Ձեռքի ծանուցիչ
BIALS	Լուսաձայնային ազդարարիչ
EXIT	Լուսային «Ելք» ազդանշան
	Երկհաղորդիչ կապի գիծ (КПСнг(А)-FRLS 1x2x0,5)
	Ռելեային կապի գիծ (КПСнг(А)-FRLS 1x2x0,75)
	Երկհաղորդիչ կապի գիծ (КПСнг(А)-FRLS 1x2x0,5)

№, հ/հ	Անվանում	Տիպ, մոդել	Չափ. Միավ.	Քանակ
1	2	3	4	5
	Լողավազան			
1	**Հրդեհային ազդանշանման համակարգ**			
1.1	Հրդեհային ազդանշանման կառավարման և վերահսկման սարք, 3 ազդանշանային շղթա	Гранит-3А GSM	հատ	1
1.2	Կուտակիչ մարտկոց 12Վ 7Աժ		հատ	1
1.3	Ծանուցիչ ձեռքի	ИПР 513	հատ	3
1.4	Ծանուցիչ կետային, ծխի	ИП 212	հատ	7
1.5	Ծանուցիչ կետային, բոցի	Тюльпан 2-16	հատ	2
1.6	Մալուխ հրդեհային ազդանշանման, 1x2x0,5 մմ2 հրակայուն, ցածր ծխանջատմամբ	КПСнг(А)-FRLS 1x2x0,5	մ	116
1.7	Մալուխ հրդեհային ազդանշանման, 1x2x0,75 մմ2 հրակայուն, ցածր ծխանջատմամբ	КПСнг(А)-FRLS 1x2x0,75	մ	33
1.8	ՊՎՔ ճկախողովակ ø16մմ		մ	150
1.9	ՊՎՔ կլիպս ø16մմ		հատ	300
1.10	Բաշխիչ տուփ		հատ	1
1.11	Միացման / ամրացման պարագաներ, տարբեր		լր-զմ	1
1.12	Համակարգի ծրագրային ապահովում		հատ	1
1.13	Համակարգի ծրագրային ապահովում		հատ	2
1.14	Անցքերի բացում պատերում, D=20		հատ	25
2	**Տարհանման ազդարարման համակարգ**			
2.1	Ազդարարիչ պահակա-հրդեհային, լուսաձայնային 12B	ОПОП 124-7 12B	հատ	4
2.2	Ազդարարիչ պահակա-հրդեհային, լուսային (Ելք) 12B		հատ	3

ՆԳՃ	Ա. Դանիելյան	
Նախագծեց	Ն. Սաֆարյան	

ՀՀ Սյունիքի մարզի Գորիս համայնք

Գորիս համայնքի Գորիս քաղաքի թիվ 2 ՆՈՒՀ-ի գոյություն ունեցող փակ լողավազանի և սպասարկող տարածքի վերանորոգման աշխատանքնային նախագիծ

ԻՍՏՈՐ 1-1 /ՃՇ/

Փուլ	Թերթ	Թերթեր
ԱՆ	3	4

ՀԱՀ: Կառուցվածքային սխեմա, ծավալաթերթ

2025թ.

«ՆՅՈՒ ԱՐՏ ՆԱԽԱԳԻԾ» ՍՊԸ

A3

Սարքերի արտաքին միացումների դիագրամներ "Гранит-3 Эк"

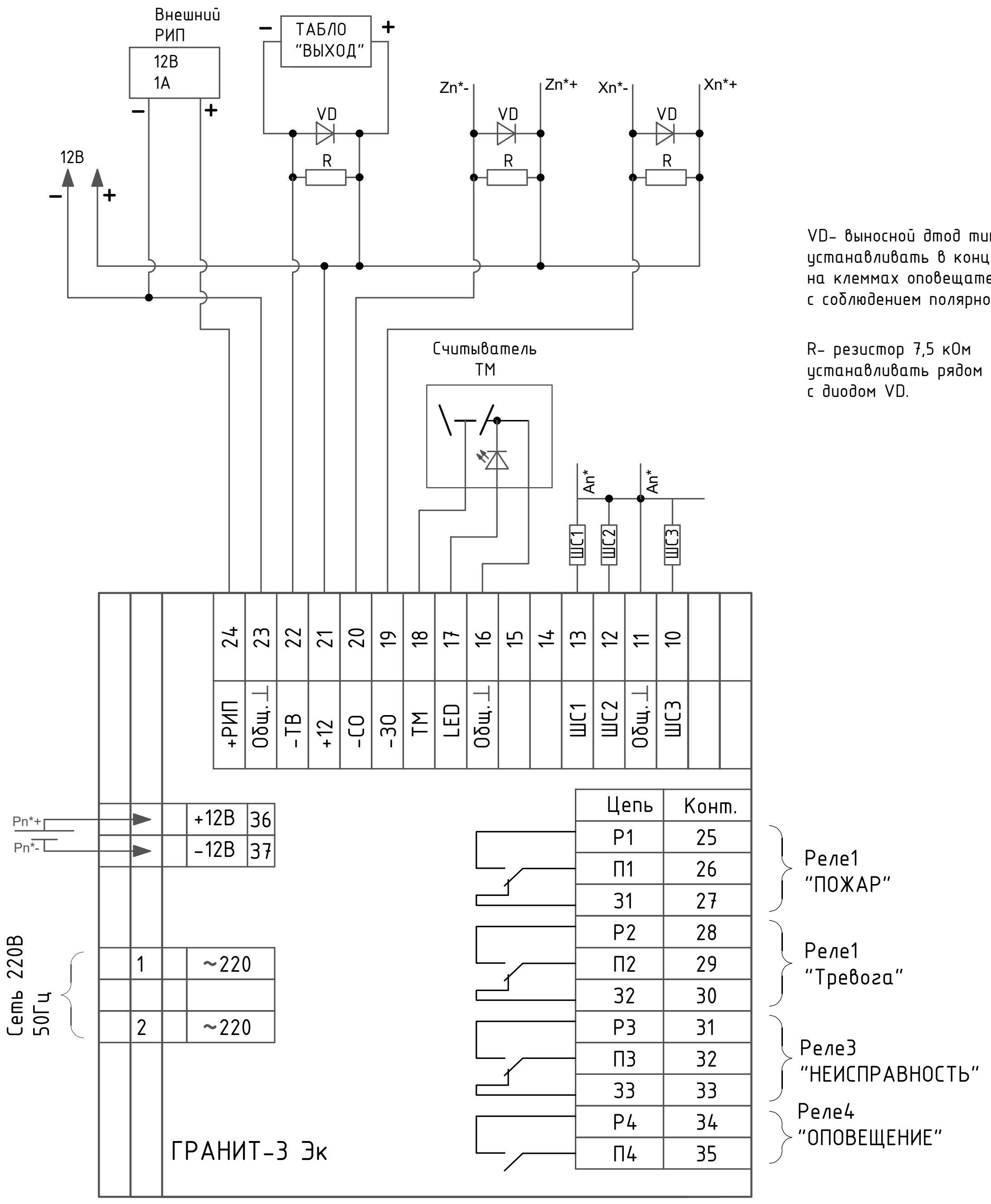

VD- выносной диод типа 1N4007.
устанавливать в конце шлейфа
на клеммах оповещателя
с соблюдением полярности.

R- резистор 7,5 кОм
устанавливать рядом
с диодом VD.

Схема подключения комбинированного оповещателя ОПОП 124-7 12В

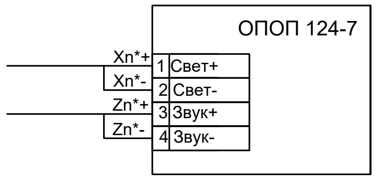

Схема подключения источнока вторичного электропитания резервированного ИВЭПР

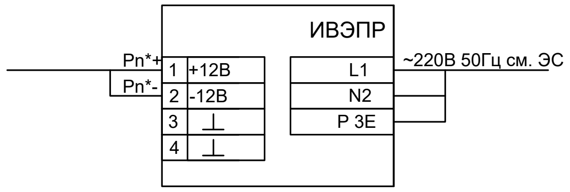

Схема подключения дымового извещателя оптико-электронного адресно-аналогового ИП 212

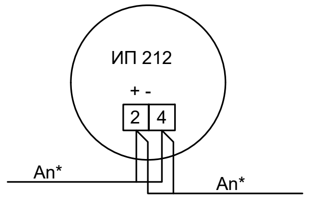

ՆԳԾ	Ա. Դանիելյան		ՀՀ Սյունիքի մարզի Գորիս համայնք
Նախագծեց	Ն. Սաֆարյան		

Գորիս համայնքի Գորիս քաղաքի թիվ 2 ՆՈՒՀ-ի գոյություն ունեցող փակ լողավազանի և սպասարկող տարածքի վերանորոգման աշխատանքային նախագիծ ՀՍՏՈՐ 1-1 /ՀՇ/	Փուլ	Թերթ	Թերթեր
	ԱՆ	4	4
ՀԱՀ: Միացումների սկզբունքային սխեմաներ	2025թ. «ՆՅՈՒ ԱՐՏ ՆԱԽԱԳԻԾ» ՍՊԸ		

A3

ԲԱՑԱՏՐԱԳԻՐ

Ելակետային տվյալներ

Շենքի ջեռուցման նախագիծը մշակվել է հիմք ընդունելով
- պատվիրատուի առաջադրանքը
- ճարտարապետաշինարարական գծագրերը
- գործող շինարարական նորմերը և կանոնները

ՀՀՇՆ IV-12.02.01-04 <<Ջեռուցում, օդափոխում և օդի լավորակում>>
ՀՀՇՆ 22-01-2024 << Շինարարական կլիմայաբանություն>>
ՀՀՇՆ II-7.102-95 << Շինարարական ջերմաֆիիզիկա շեքերի պատող կոնստրուկցիաների
СНиП2.08.02-89 << Հասարակական շենքեր և կառուցվածքներ
Ջեռուցման և օդափոխության հաշվարկային ջերմաստիճանը տարվա ցուրտ ժամանակահատվածի համար t=-21^{0}C(Բ հարաչափ)։
Սենյակների ներքին ջերմաստիճանները ընդունված է ըստ վերը նշված նորմերի։

Ջեռուցում

Նախագծով նախատեսված է Գորիս համայնքի Գորիս քաղաքի թիվ 2 ՆՈՒՀ-ի գոյություն ունեցող փակ լողավազանի և սպասարկող տարածքի ջեռուցման համակարգի կառուցում։ Նախատեսված է տաքացվող հատակով և արհեստական շրջանառությամբ ջերմատարի ստորին մատակարարումով փակուղային երկխողովականի ջրային ջեռուցման համակարգ։
Առաջին մասում մատակարարող գիծը տաքացվող հատակի համար նախատեսված կոլլեկտորից բաժանվում է 2 ուղղությունների միջև, որոնց հետադարձ գծերը միանում են հետադարձ գծի կոլլեկտորին:
Մյուս մասում մայրուղային մատակարարող և հետադարձ խողովակները տեղադրվում են հարկի հատակի վրա: Խողովակաշարի բաժանարար ճյուղերի վրա տեղադրվում են կարգավորման փականներ։ Ջեռուցման համակարգում նախատեսվում է տեղադրել այլումինե ջեռուցման մարտկոցներ և պոլիպրոպիլենե խողովակներ։ Հարմարավետության և էներգախնայողության նպատակով բոլոր ջեռուցման մարտկոցների վրա տեղադրվում են թերմոստատիկ և կարգավորող փականներ։ Օդի հեռացումը համակարգից կատարվում է բարձր կետերում ջեռուցման մարտկոցների վրա տեղադրվող օդի հեռացման փականներով։ Պատերի միջով անցնող խողովակների անցման տեղերում տեղադրվում են պողպատե խողովակից պատյաններ։
Ջեռուցման համակարգի ջերմամատակարարումը իրականացվում է 1 հատ 32 կՎտ ջերմատվությամբ փակ այրման խցով կաթսայից: Ջեռուցման համակարգում շրջանառություն կատարող ջերմատարը հանդիսանում է ջուր 80-60^{0} C ջերմաստիճանային էջքով։

Աշխատանքային թերթերի լրակազմ		
հ/հ	Անվանումը	Ծանոթություն
1	Ընդհանուր տվյալներ	
2	Ջեռուցման համակարգի գլխավոր հատակագիծ	
3	Ջեռուցման համակարգի սխեմա	
4	Ջերմամատակարարման հանգույցի սխեմա	
5	Տաքացվող հատակի կոլեկտորների տեղադրման սխեմա	
6	Տաքացվող հատակի կոլեկտորների և խողովակների տեղադրման սխեմա	
7	Ջեռուցման համակարգի մասնագիր	

ՀԻՄՆԱԿԱՆ ՑՈՒՑԱՆԻՇԵՐԸ ՋՕ ՄԱԿՆԻՇԻ ԱՇԽԱՏԱՆՔԱՅԻՆ ԳԾԱԳՐԵՐԻ ՎԵՐԱԲԵՐՅԱԼ

Շենքի անվանումը	Շենքի ծավալը	Տարվա ժամանա-կաշրջանը t^{0}C դեպքում	Ջերմության ծախսը Վտ		
			Ջեռուցման համարՎտ	Օդափոխու-թյան համար	Ընդամենը
Սպորտդպրոցի շենք		-19^{0}C	23700		23700

ՊԱՅՄԱՆԱԿԱՆ ՆՇԱՆՆԵՐ

ՆՇԱՆԱԿՈՒՄԸ	ԱՆՎԱՆՈՒՄԸ
T1	Ջերմամատակարարման մատակարարող խողովակ
T2	Ջերմամատակարարման հետադարձ խողովակ
	գնդային փական
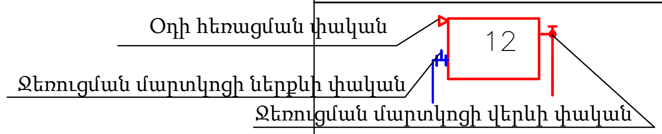	Այլումինե ջեռուցման սարք 12սեկցիա սխեմայում
12	Այլումինե ջեռուցման սարք 12 սեկցիա հատակագծում

ՆԳԾ	Ա. Դանիելյան		ՀՀ Սյունիքի մարզի Գորիս համայնք		
Նախագծեց	Ն. Սափարյան				
			Գորիս համայնքի Գորիս քաղաքի թիվ 2 ՆՈՒՀ-ի գոյություն ունեցող փակ լողավազանի և սպասարկող տարածքի վերանորոգման աշխատանքնային նախագիծ հԱՏՈՐ 1-1 /ՃՇ/	Փուլ	Թերթ	Թերթեր
				ԱՆ	1	7
			Ընդհանուր տվյալներ	2025թ. «ՆՅՈՒ ԱՐՏ ՆԱԽԱԳԻԾ» ՍՊԸ		

Հատակագիծ լողավազանի հատված Մ 1:100

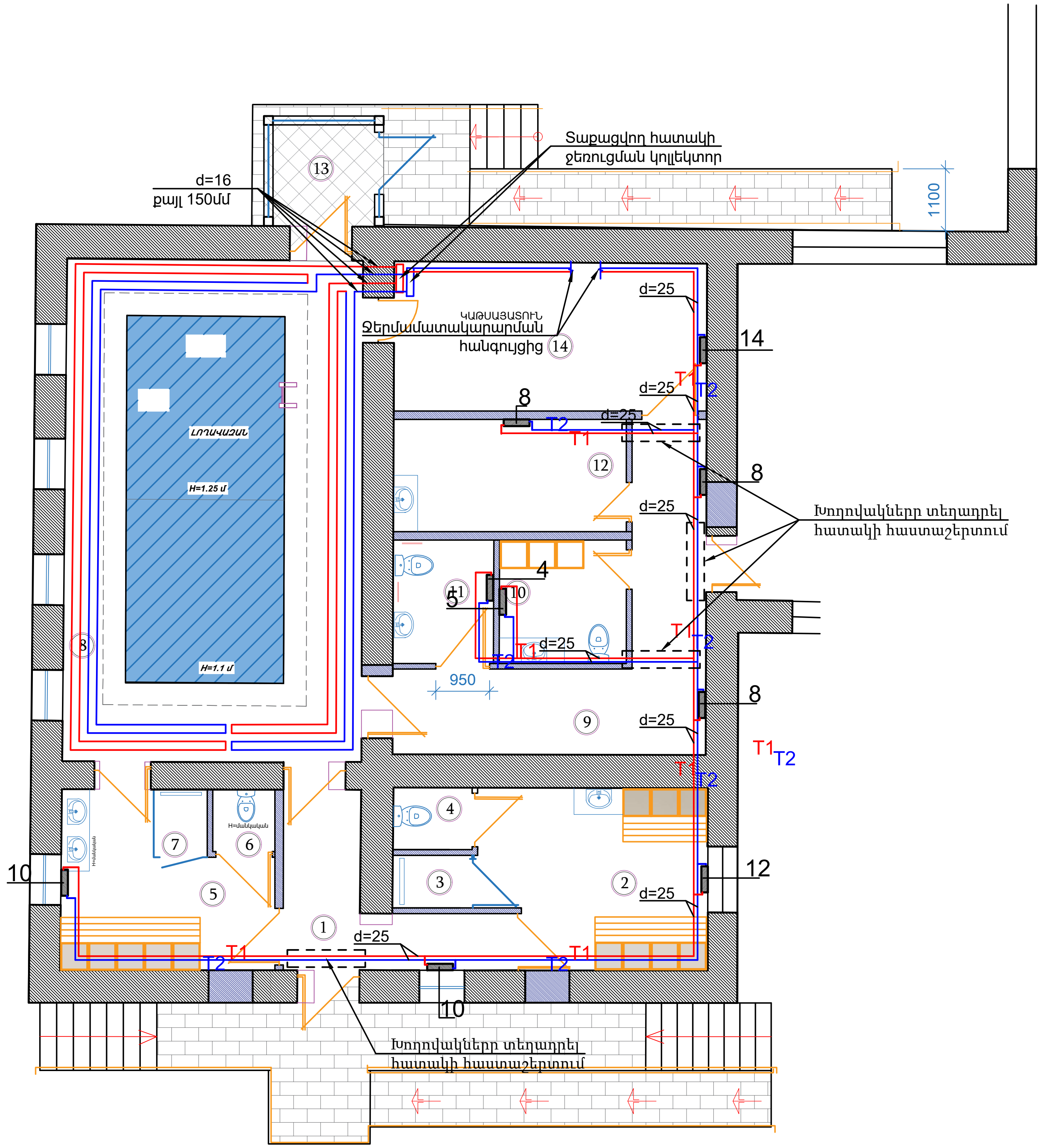

N	Սենյակների անվանում	Մակերես
1	Միջանցք	8.6 ք/մ
2	Հանդերձարան, լվացարաններով	11.2 ք/մ
3	Ցնցուղարան	1.4 ք/մ
4	Սանհանգույց	1.4 ք/մ
5	Հանդերձարան, լվացարաններով	9.7 ք/մ
6	Սանհանգույց	1.3 ք/մ
7	Ցնցուղարան	1.3 ք/մ
8	Փակ Լողավազան	46.9 ք/մ
9	Միջանցք	14.2 ք/մ
10	Սանհանգույց, հանդերձարան	4.9 ք/մ
11	Սանհանգույց (Հենաշարժողական խնդիրներ ունեցող երեխաների համար)	3.9 ք/մ
12	Բուժաշխատողի սենյակ	8.2
13	Նախամուտք /տամբուր/	4.2 ք/մ
14	Կաթսայատուն	14.7 ք/մ

Բազալտե երեսապատում

Նոր կառուցվող միջնորմներ

Բացվածքների մեծացում /պատերի քանդում/

Թեքահարթակներ

Աստիճաններ

Հանդերձապահարաններ

ՆԳԾ	Ա. Դանիելյան		ՀՀ Սյունիքի մարզի Գորիս համայնք			
Նախագծեց	Ն. Սաֆարյան					
			Գորիս համայնքի Գորիս քաղաքի թիվ 2 ՆՈՒՀ-ի գոյություն ունեցող փակ լողավազանի և սպասարկող տարածքի վերանորոգման աշխատանքնային նախագիծ ՒԱՏՈՐ 1-1 /ՃՇ/	Փուլ	Թերթ	Թերթեր
				ԱՆ	2	7
			Ջեռուցման համակարգի գլխավոր հատակագիծ	2025թ. «ՆՅՈՒ ԱՐՏ ՆԱԽԱԳԻԾ» ՍՊԸ		

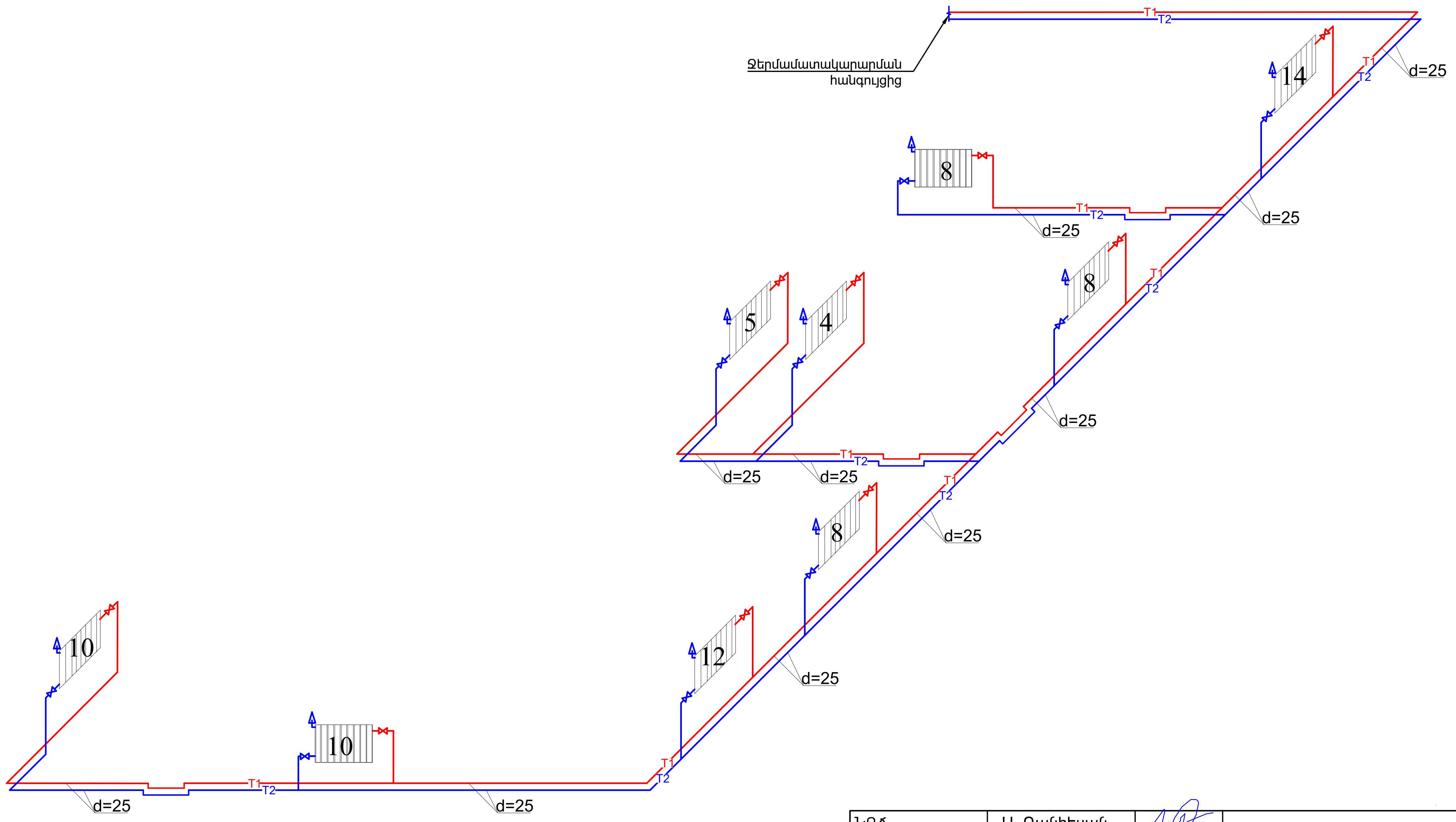

ՆԳՃ	Ա. Դանիելյան		ՀՀ Սյունիքի մարզի Գորիս համայնք			
Նախագծեց	Ն. Սափարյան					
			Գորիս համայնքի Գորիս քաղաքի թիվ 2 ՆՈՒՀ-ի գոյություն ունեցող փակ լողավազանի և սպասարկող տարածքի վերանորոգման աշխատանքնային նախագիծ ԻԱՏՈՐ 1-1 /ՃՇ/	Փուլ	Թերթ	Թերթեր
				ԱՆ	3	7
			Ջեռուցման համակարգի սխեմա	2025թ. «ՆՅՈՒ ԱՐՏ ՆԱԽԱԳԻԾ» ՍՊԸ		

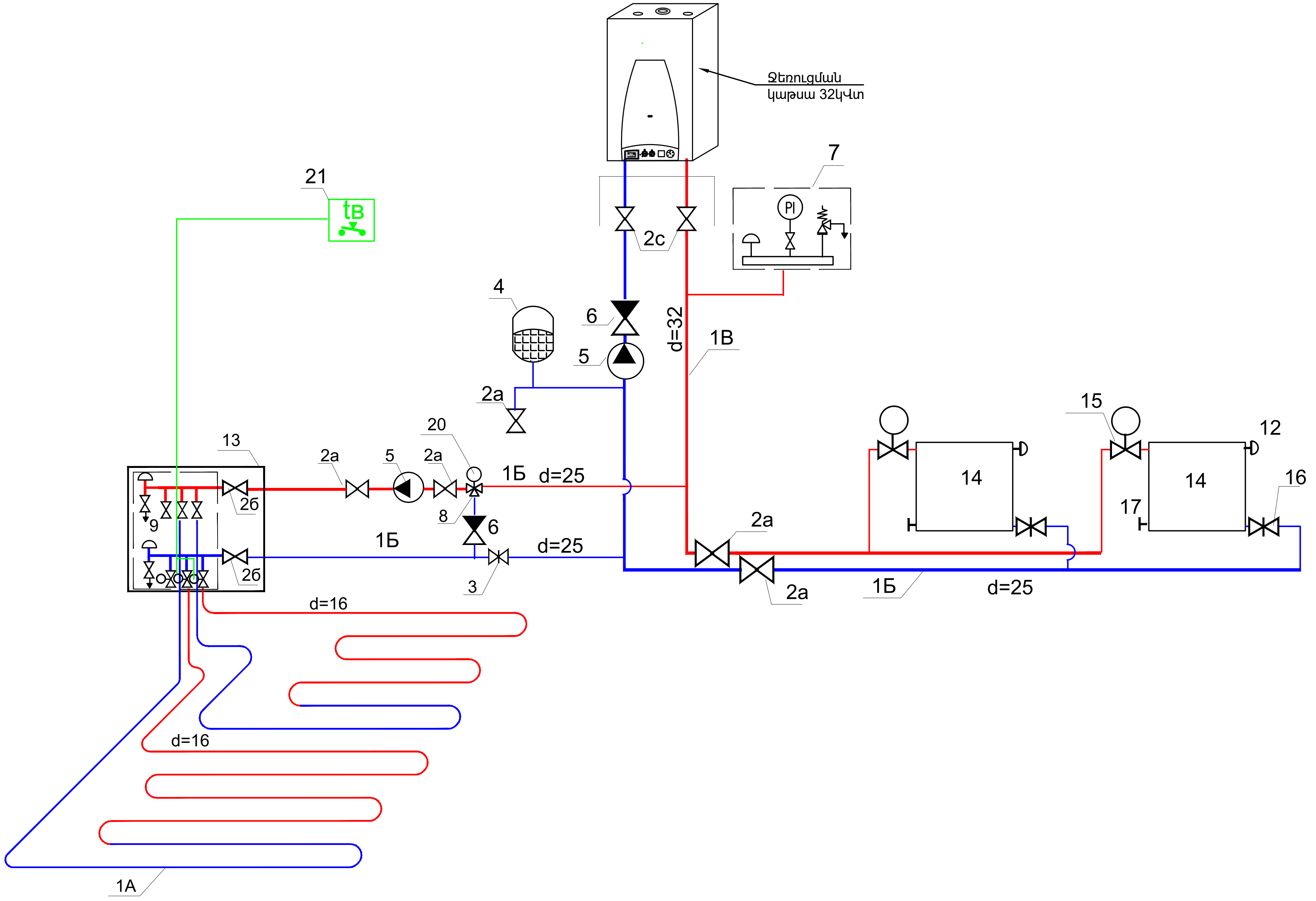

ՆԳԾ	Ա. Դանիելյան		ՀՀ Սյունիքի մարզի Գորիս համայնք			
Նախագծեց	Ն. Սաֆարյան					
			Գորիս համայնքի Գորիս քաղաքի թիվ 2 ՆՈՒՅ-ի գոյություն ունեցող փակ լողավազանի և սպասարկող տարածքի վերանորոգման աշխատանքնային նախագիծ ԻԱՏՈՐ 1-1 /ՃՇ/	Փուլ	Թերթ	Թերթեր
				ԱՆ	4	7
			Ջերմամատակարարման հանգույցի սխեմա	2025թ. «ՆՅՈՒ ԱՐՏ ՆԱԽԱԳԻԾ» ՍՊԸ		

ՀԻՄՆԱԿԱՆ ՆՅՈՒԹԵՐԻ ԵՎ ՍԱՐՔԱՎՈՐՈՒՄՆԵՐԻ ՄԱՍՆԱԳԻՐ

№	Անվանումը	Քանակը
1A	Պոլիպրոպիլենե խողովակներ տաքացվող հատակի համար Pex-a d=16	ոչ ավելի, քան 80 մ մեկ օղակում
1Б	Պոլիպրոպիլենե խողովակներ ալյումինե շերտով տաք ջրի համար PN20 d=25	ըստ նախագծի
1B	Պոլիպրոպիլենե խողովակներ ալյումինե շերտով տաք ջրի համար PN20 d=32	ըստ նախագծի
2a	Գնդիկավոր փական 1"	4
2c	Գնդիկավոր փական 1 1/4"	2
3	Ուղիղ հոսքով փական 1"	1
4	Մեմբրանային ջեռուցման բաք	1
5	Շրջանառու պոմպ	2
6	Հակադարձ փական 1"	2
7	Անվտանգության խումբ 1"	1
8	Երեքուղի խառնարան փական	1
9	Կոլեկտորային բլոկ 1"x3/4"xP	1 կոմպ. (2 օղակ)
10	Ինքնասեղմվող խցան 1"	2
11	Միակցիչ 16 (2,0)	2P
12	Օդահան 1/2"	N
13	Բաշխիչ պահարան	1
14	Ջեռուցման մարտկոց	N (քանակ)
15	Ջերմակարգավորիչ փական 1/2"	N
16	Կարգավորիչ փական 1/2"	N
17	Ռադիատորային խցան 1"	N
18	Ռադիատորային ֆուտորկա 1" x 1/2"	3N
19	Ռադիատորների կրոնշտեյններ	3N
20	Ջերմագլխիկ վերադիր սենսորով	1
21	Էլեկտրոնային սենյակային ջերմակարգավորիչ	1
22	էլեկտրոջերմային սերվոպրիվոդ	2

Բաշխիչ պահարանում տարրերի տեղակայման օրինակ

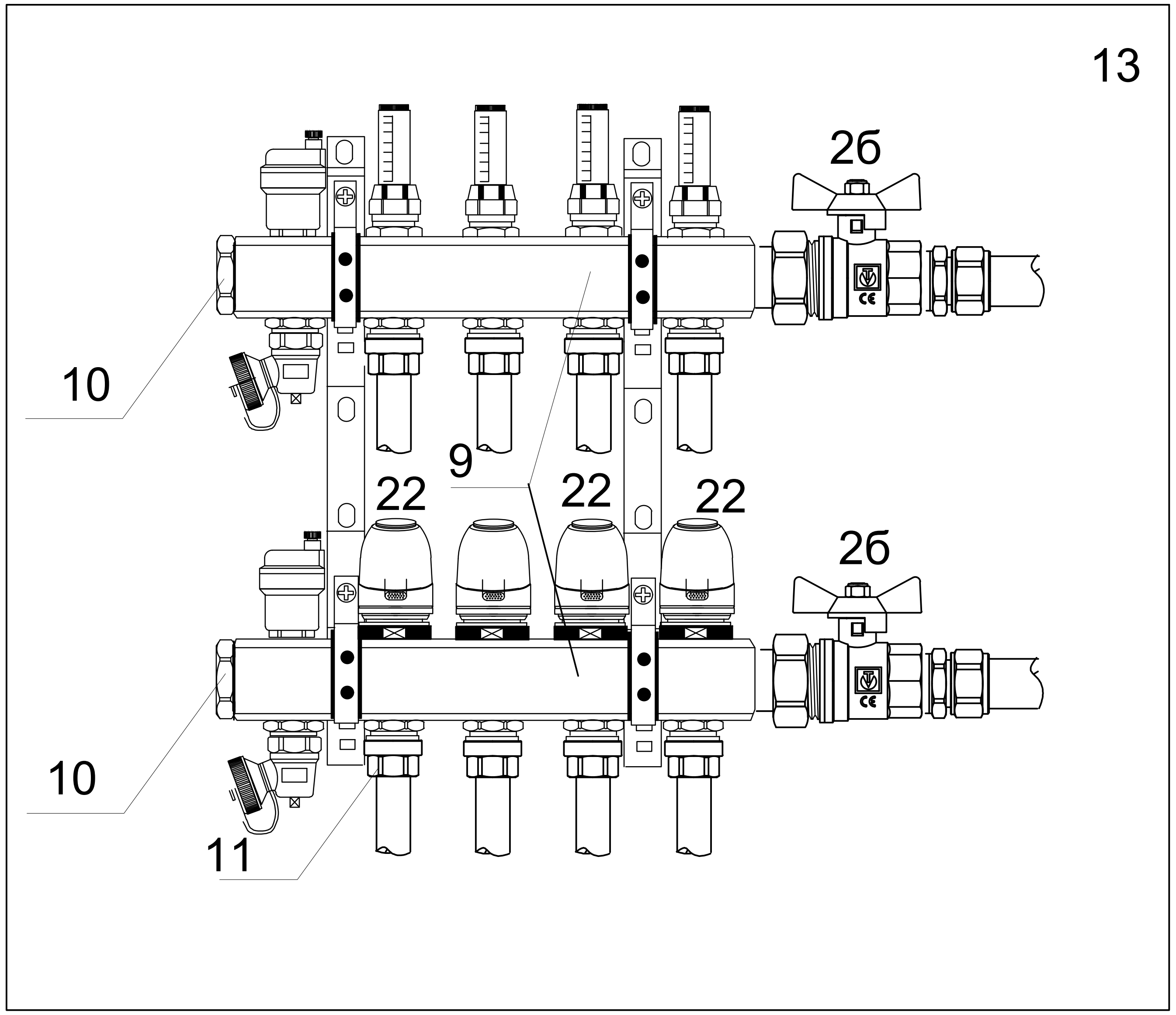

ՆԳՃ	Ա. Դանիելյան		ՀՀ Սյունիքի մարզի Գորիս համայնք
Նախագծեց	Ն. Սափարյան		

Գորիս համայնքի Գորիս քաղաքի թիվ 2 ՆՈՒՀ-ի գոյություն ունեցող փակ լողավազանի և սպասարկող տարածքի վերանորոգման աշխատանքնային նախագիծ

ԻԱՏՈՐ 1-1 /ՃՇ/

Փուլ	Թերթ	Թերթեր
ԱՆ	5	7

Տաքացվող հատակի կոլեկտորների տեղադրման սխեմա

2025թ.

«ՆՅՈՒ ԱՐՏ ՆԱԽԱԳԻԾ» ՍՊԸ

<<Տաքացվող հատակի>> կոլլեկտորների տեղադրման սխեմա

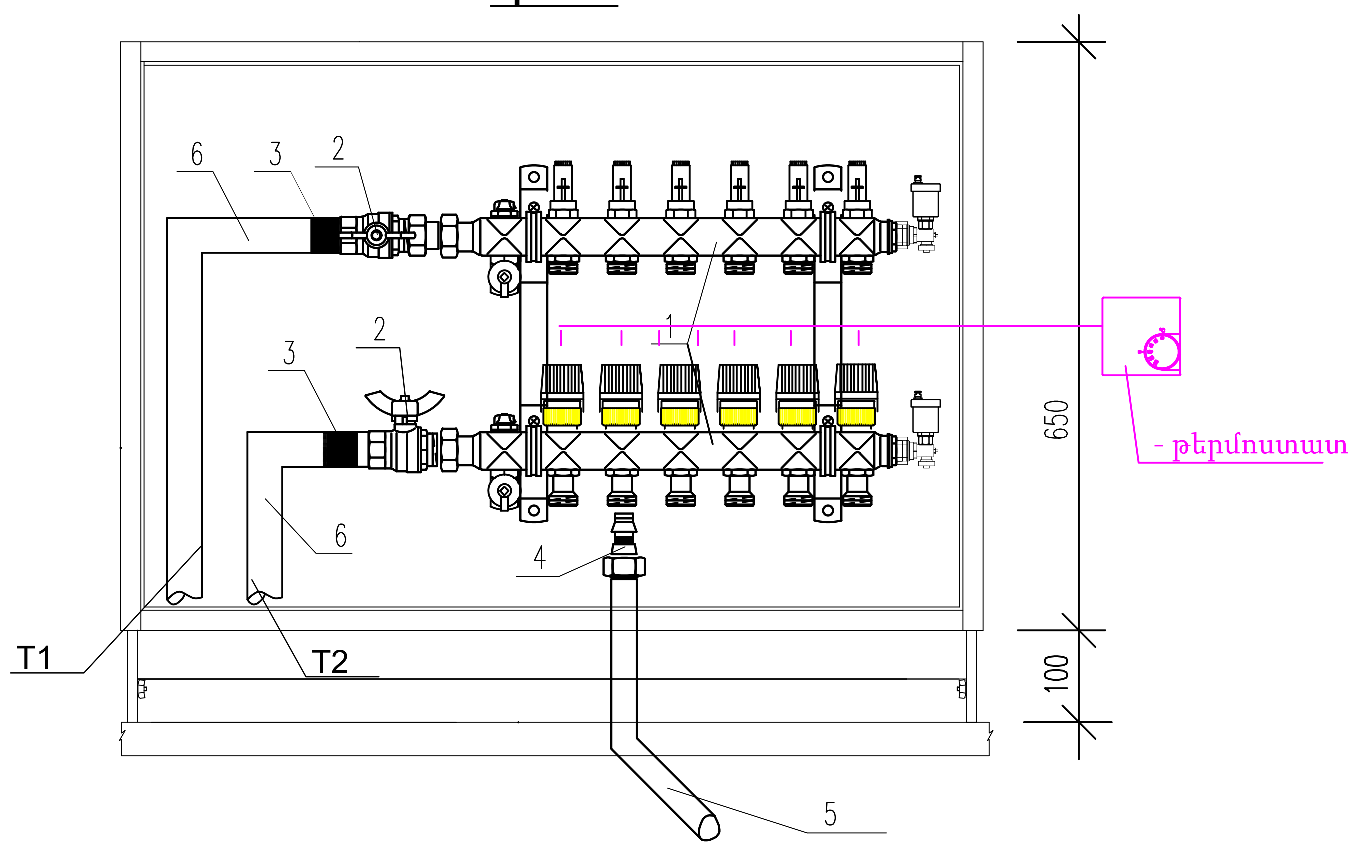

1. կոլլեկտոր՝ կոմպլեկտում հավաքված ամրակներով հատակի ջեռուցման համար՝ ներկառուցված էլեկտրական շարժաբերով կարգավորիչ փականներով , օդահան փականներով և դատարկման կցամասերով, հոսքի կարգավորիչներով
2. գնդավոր փական *1 1/2"* - *2* հատ
3. կցամաս արտաքին ռեզբայով *d40 x 1 1/2"* - *2* հատ
4. միացման կցամաս *d16 -1/2"* - *14*հատ խողովակ *Pex- a d16*
5. պոլիէթիլենե խողովակ *Pex-a Φ16x2.0*
6. պոլիպրոպիլենե խողովակ d40

Թերմոստատը պետք է տեղադրել սենյակի լուսային անջատիչի կողքին

Հատակի մեջ ջեռուցման խողովակների տեղադրման սխեմա

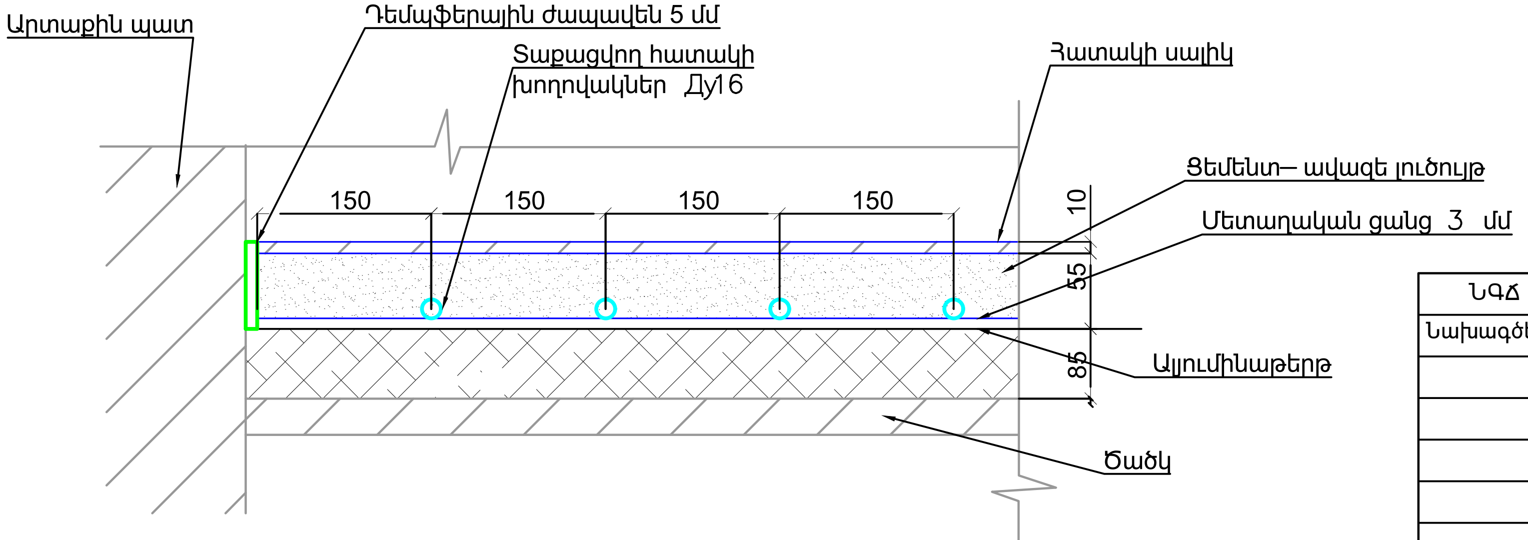

Ջեռուցման և ջրամատակարարման/կոյուղու խողովակների խաչման հանգույցը հատակի կառուցվածքում

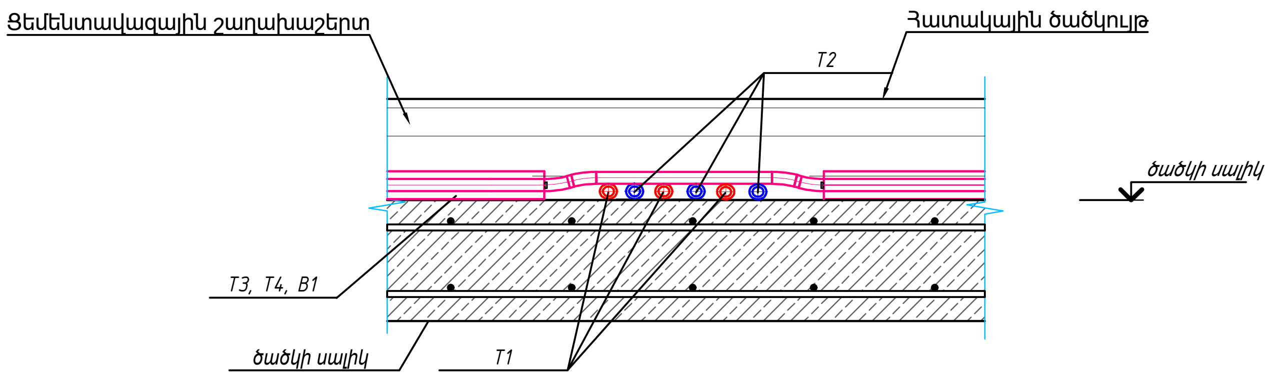

Խողովակաշարերի անցման հանգույցներ միջնորմների միջով

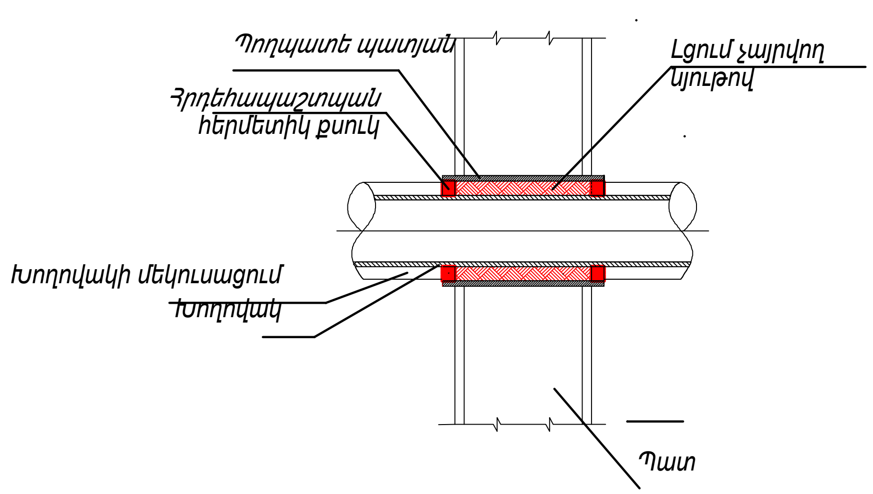

ՆԳՃ	Ա. Դանիելյան		ՀՀ Սյունիքի մարզի Գորիս համայնք		
Նախագծեց	Ն. Սաֆարյան				
			Գորիս համայնքի Գորիս քաղաքի թիվ 2 ՆՈՒՅ-ի գոյություն ունեցող փակ լողավազանի և սպասարկող տարածքի վերանորոգման աշխատանքնային նախագիծ ԻՍՏՈՐ 1-1 /ՃՇ/	Փուլ	Թերթ	Թերթեր
				ԱՆ	6	7
			Տաքացվող հատակի կոլեկտորների և խողովակների տեղադրման սխեմա	2025թ. «ՆՅՈՒ ԱՐՏ ՆԱԽԱԳԻԾ» ՍՊԸ		

Նյութերի և սարքավորումների մասնագիր				
№, Հ/Հ	Անվանում	Չափ. Միավ.	Քանակ	Նշումներ
1	2	3	4	5
	Ջեռուցում			
1	Ալյումինե ջեռուցման մարտկոցներ	սեկցիա	79	*Q=0.15ԿՎՏ H=500*
2	Պոլիպրոպիլենե խողովակներ տաքացվող հատակի համար Pex-a	մ	130	*d=16*
3	Պոլիպրոպիլենե խողովակներ ալյումինե շերտով տաք ջրի համար PN20	մ	20	*d=20*
4	Պոլիպրոպիլենե խողովակներ ալյումինե շերտով տաք ջրի համար PN20	մ	100	*d=25*
5	Պոլիպրոպիլենե խողովակներ ալյումինե շերտով տաք ջրի համար PN20	մ	10	*d=32*
6	Պոլիպրոպիլենե խողովակների ձևավոր մասեր տեղադրումով	հատ	160	*d=16 - d=25*
7	Պոլիպրոպիլենե խողովակների ձևավոր մասեր տեղադրումով	հատ	8	*d=32*
8	Ջեռուցման մարտկոցների թերմոստատիկ փական	հատ	9	$d_{պ}=15$
9	Ջեռուցման մարտկոցների ներքևի փական	հատ	9	$d_{պ}=15$
10	Օդի հեռացման փական	հատ	9	$d_{պ}=15$
11	Ջեռուցման մարտկոցների մոնտաժային կոմպլեկտ	կ-տ	9	
12	Գնդավոր փական	հատ	3	$d_{պ}=20$
13	Գնդավոր փական	հատ	4	$d_{պ}=25$
14	Գնդավոր փական	հատ	3	$d_{պ}=32$
15	Անցքերի բացում պատերում, միջհարկային ծածկում, միջնորմներում և անցքերի փակում	հատ	7	150x150
16	Մետաղական խողովակից պատյան L=0.3 մ	հատ	7	
17	Խողովակների ամրակապիչներ	հատ	65	
18	Պոլիպրոպիլենային խողովակների ռետինե ջերմամեկուսացում	մ	7	
19	Պատին տեղադրվող փակ այրման խցով կաթսա համալրված ծխատարով և մոնտաժային կոմպլեկտով	կՎտ	1	Q=32
20	Ընդարձակման բաք մոնտաժային կոմպլեկտով	լ	1	18
21	Ջերմատարի շրջանառության պոմպ մոնտաժային կոմպլեկտով	հատ	2	Star-RS 25/6
22	Կոլեկտորային բլոկ 1"x3/4"xP , 2 օղակ	կոմպլեկտ	1	
23	Ջրի ֆիլտր	հատ	2	
24	Դատարկման փական	հատ	1	$d_{պ}=20$
25	Մանոմետր	հատ	1	
26	Անվտանգության խումբ մոնտաժային կոմպլեկտով	հատ	1	
27	Համակարգի ճնշափործարկում և կարգաբերում	հատ	1	
28	Հակադարձ փական 1"	հատ	1	
29	Երեքուղի խառնարան փական	հատ	1	
30	Ինքնասեղմվող խցան 1"	հատ	2	
31	Միակցիչ 16 (2,0)	հատ	4	
32	Բաշխիչ պահարան	հատ	1	
33	Ջերմագլխիկ վերադիր սենսորով	հատ	1	
34	Էլեկտրոնային սենյակային ջերմակարգավորիչ(թերմոստատ)	հատ	1	
35	Էլեկտրոջերմային սերվոպրիվոդ	հատ	2	
36	Ուղիղ հոսքով փական 1"	հատ	1	
37	Դեմֆերային ժապավեն 5 մմ	մ	30	
38	Մետաղական ցանց Ø3 մմ 50x50 մմ	$մ^2$	20	
39	Ալյումինաթերթ(փոլգա)	$մ^3$	20	

ՆԳԾ	Ա. Դանիելյան	ՀՀ Սյունիքի մարզի Գորիս համայնք			
Նախագծեց	Ն. Սաֆարյան				
		Գորիս համայնքի Գորիս քաղաքի թիվ 2 ՆՈՒՀ-ի գոյություն ունեցող փակ լողավազանի և սպասարկող տարածքի վերանորոգման աշխատանքնային նախագիծ ՀՍՏՈՐ 1-1 /ՃՇ/	Փուլ	Թերթ	Թերթեր
			ԱՆ	7	7
		Ջեռուցման համակարգի մասնագիր	2025թ. «ՆՅՈՒ ԱՐՏ ՆԱԽԱԳԻԾ» ՍՊԸ		